上甲板

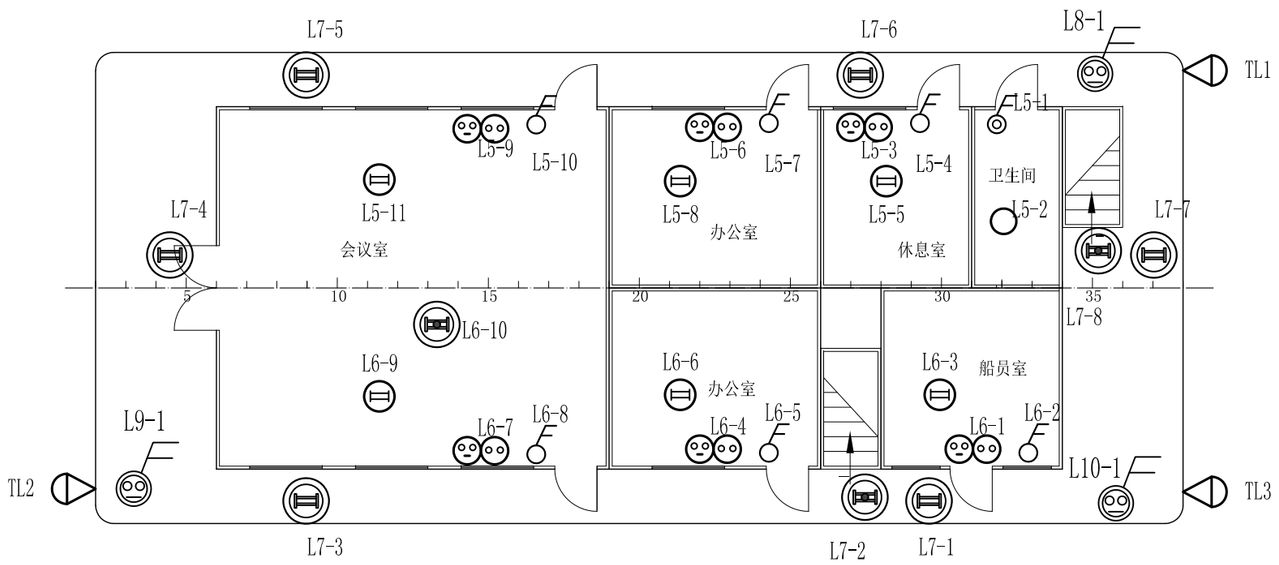

顶蓬甲板

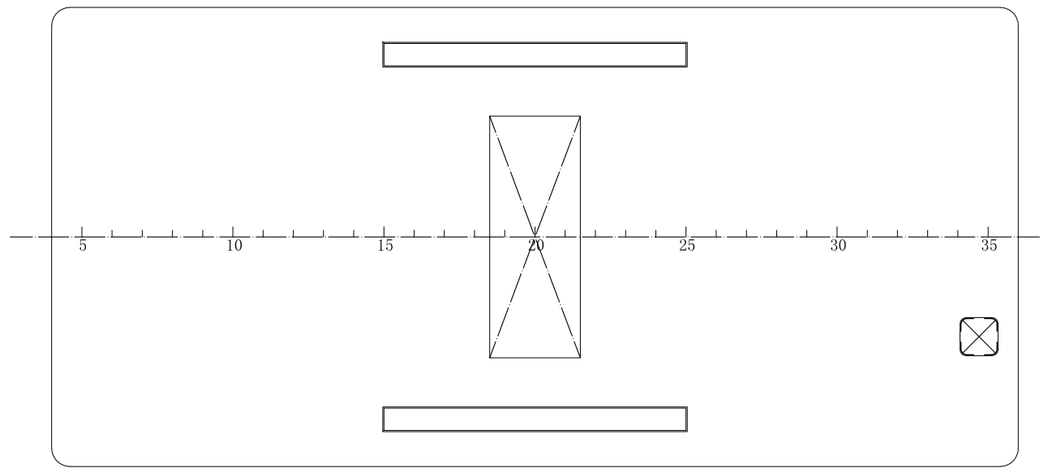

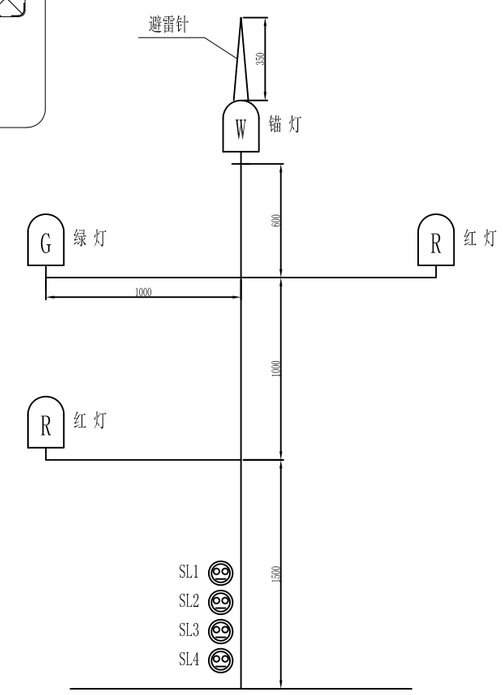

桅杆

主甲板

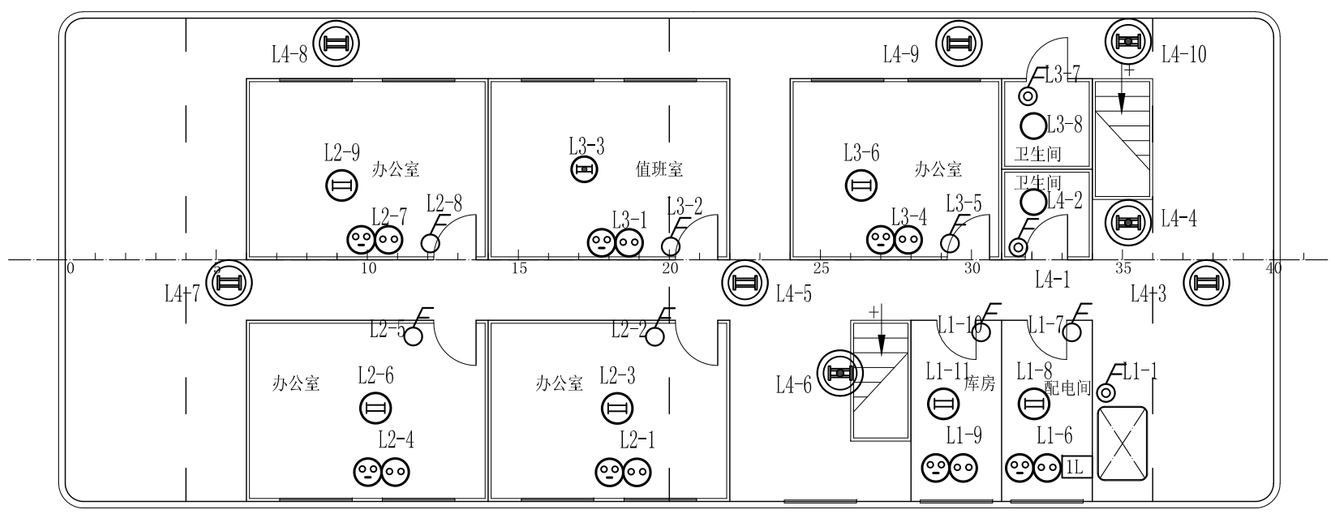

舱 底

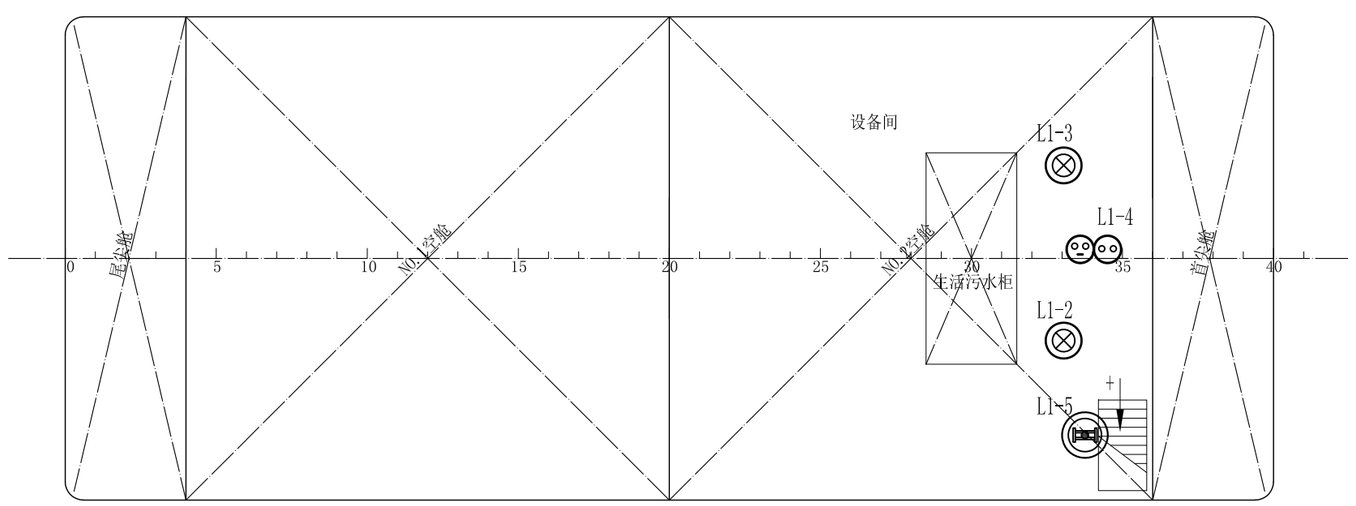

序号	代号	名 称	型 号	数量	备注
15					
14					
13		带断路器水密开关	DZ47 220V 10A	3	
12		投光灯	TG5 AC220V 300W	3	
11		舱室插座	CZE2-2B-2N 250V 10A	14	
10		水密插座	CZX2-2BN 24V 4A	4	
9		舱室开关	HE-2N-1 220V 10A	13	
8		水密开关	HS302-3 220V 10A	4	
7		带蓄电池应急荧光舱顶灯	JCY22-2EZ AC220V 2×20W+DC24V 15W	6	
6		荧光舱顶灯	JCY22-2Z AC220V 2×20W	11	
5		带蓄电池应急荧光蓬顶灯	JPY23-2EZ AC220V 2×20W+DC24V 15W	1	
4		荧光蓬顶灯	JPY23-2Z AC220V 2×20W	12	
3		单泡蓬顶灯	CPD1-1 AC220V 60W	3	
2		白炽舱顶灯	CCD1-2 AC220V 60W	2	
1	1L	照明分电单元	PD6-100/2P 10A×10	1	

标记	数量	修改单号	签 字	日 期
设 绘				
校 对				
审 核				
标 检				
审 定			日 期	2022.8

20m工作趸船

技术设计

照明设备布置图

CQXH7084-610-02

图样标记	面 积	比 例
	0.250m²	

共 1 页 第 1 页

贵州思南兴黔船业有限责任公司