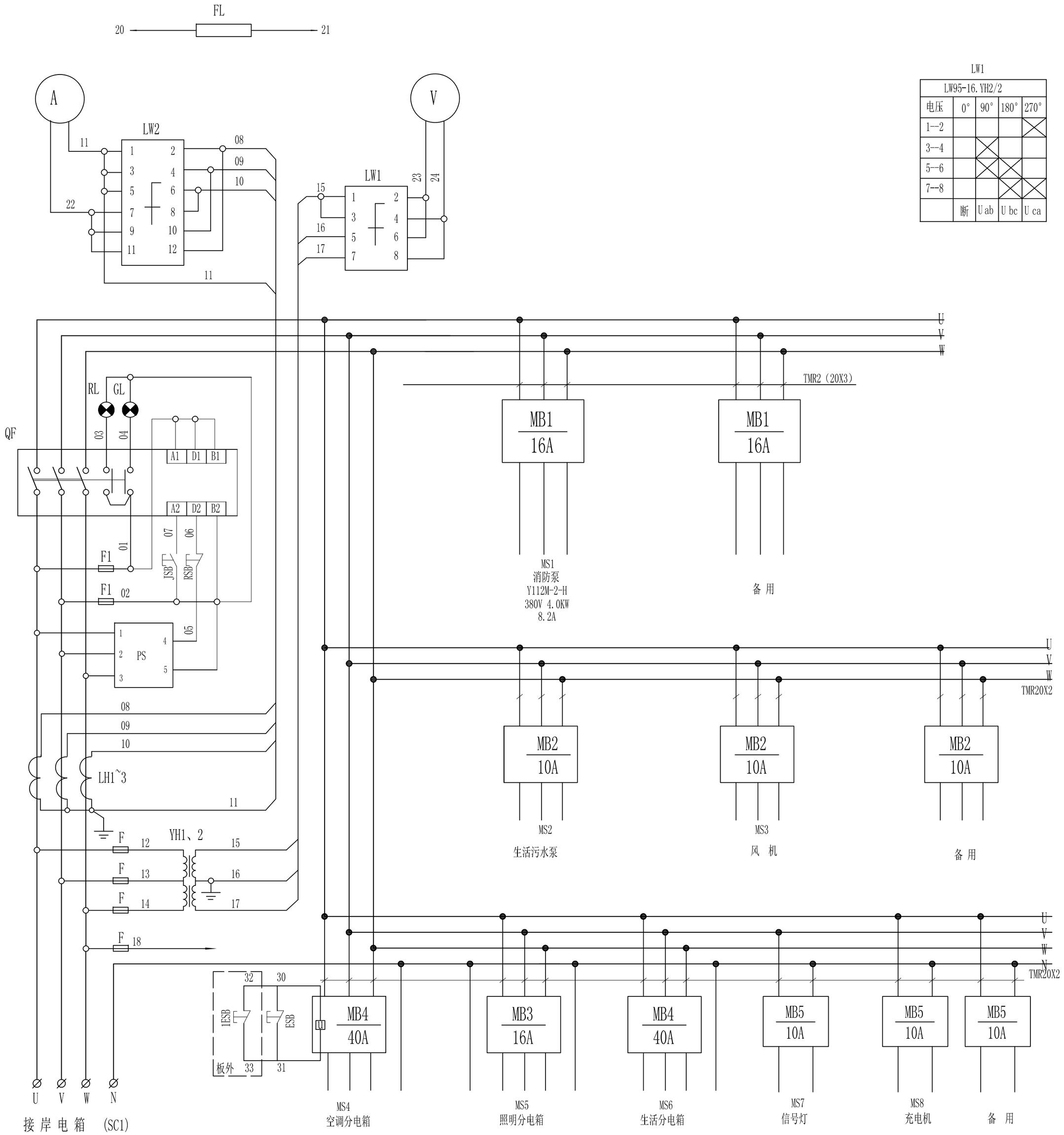

LW1

LW95-16.YH2/2				
电压	0°	90°	180°	270°
1--2				X
3--4		X		
5--6		X	X	
7--8			X	X
	断	U ab	U bc	U ca

LW2

LW95-16.LH3/3				
电流	0°	90°	180°	270°
1--2	X		X	X
3--4	X	X		X
5--6	X	X	X	
7--8				X
9--10			X	
11--12		X		
	断	Ia	Ib	Ic

说明：

1、配电板主汇流排采用TMR2（20×3）的铜排，各负荷开关至主汇流排的连接除标注外，其它选用CJVR6mm型软电缆连接，零线排选用TMR20×3的铜排，要求与船体可靠接地，接地端子选用不小于8mm的铜质或其它耐腐蚀良导体制成。

2、配电板内部接线采用CBVR型塑料阻燃电线，规格除电流检测用1×2.5° 外，其它均采用1×1° 。

4、本配电板板内元件型号及规格由科洋电器设备有限公司提供，箱内电气元件由生产厂家根据实物布置。

5、主开关整定如下：

额定电流： 100A 过载预报警： 125A、 延时15S； 长延时： 130A、 延时20S

短延时：200A、延时0.3S； 欠压：≤270V、延时0.3S。

序号	代 码	名 称	型 号	数量	备 注
24					
23	F1	熔断器	RL98-16 8A	2	
22	F	熔断器	RL98-16 2A	5	
21	T	控制变压器	220/0-36V 500VA	1	
20	1ESB	按钮	DK7	1	红色
19	ESB	按钮	LA18-22	1	红色
18	RSB	按钮	LA18-22	1	红色
17	JSB	按钮	LA18-22	1	绿色
16	FL	板前照明灯	15W AC220V日光灯	2	
15	RL	分闸指示灯	AD11-380 AC380V	2	红色
14	GL	合闸指示灯	AD11-380 AC380V	2	绿色
13	MB5	负荷开关	CM1-63L/2200 10A	3	
12	MB4	负荷开关	CM1-63L/3300 40A	2	
11	MB3	负荷开关	CM1-63L/3300 16A	1	
10	MB2	负荷开关	CM1-63L/3300 10A	3	
9	MB1	负荷开关	CM1-63L/3300 16A	2	
8	QF	岸电主开关	MT10N1+Mic5.0A+MN+XF/3P In=100A	1	
7	LW2	转换开关	LW95-16.LH3/3	1	
6	LW1	转换开关	LW95-16.YH2/2	1	
5	LH1~3	电流互感器	BH-0.66 1KA/5A	3	
4	YH1、2	电压互感器	JDG4-0.5,380/100V	2	
3	PS	相序保护器	XY96-PS（B）	1	
2	A1	电流表	XY96-AC-A，0 ～500A	1	经500A/5A互感器
1	V	电压表	XY96-AC 0~450V	1	经380/100V互感器

标记	数量	修 改 单 号	签 字	日 期
设 绘				
校 对				
审 核				
标 检				
审 定			日 期	2022.8

20m工作趸船

主配电板原理图

技术设计

CQXH7084-641-01

图样标记	面 积	比 例
	0.250m²	

共 1 页 第 1 页

贵州思南兴黔船业有限责任公司