松桃县木树镇污水处理工程

--污水处理厂

施 工 图 设 计

（建筑专业）

审　　定:
审　　核:
项目负责人:
专业负责人:
校　　对:
设 计 人 员:

工程编号:

中 筑 工 程 设 计 有 限 公 司

工程设计证书 ： A452007275

2020年07月

福昕PDF编辑器

会签栏 Countersigned bar | 建筑 ARCHIT | 结构 STRUCT | 暖通 HVAC | 电气 ELEC | 给排水 PIPE

建设工程子项一览表

工程名称	设计号	建设工程子项名称	使用性质
松桃县木树镇污水处理厂		总图设计	
		附属用房	低层工艺设备用房
		调节池	工艺水池
		合建生物池	工艺水池

总施图纸目录

序 号	图 纸 名 称	图 号	版本号	规格
1	总施图纸目录、建设工程子项一览表、设计说明	N01	第1版	A2
2	总图、综合技术经济指标	P01	第1版	A2
3	总图之道路、围墙、厂区大门做法大样	P02	第1版	A2
4	总图之挡土墙设计	P03	第1版	A2
	总图之综合管线（详见水、电各专业总平面图）			

总 图 设 计 说 明

1. 设计依据

1.1 建设单位与设计单位签订的《建设工程设计合同》。

1.2 甲方向乙方提交的有关基础资料（具体内容详子项建施总说明）

1.3 国家颁布的现行有关规范、规程及地方有关标准、规定，主要有：

☑《城市居住区规划设计标准》GB50180-2018　☑《建筑工程设计文件编制深度规定》（2016年版）

☐《工业企业总平面设计规范》GB50187-2012　☑《工程建设标准强制性条文（房屋建筑部分）》（2013年版）

☑《民用建筑设计统一标准》GB50352-2019　☐《汽车库、修车库、停车场设计防火规范》GB50067-2014

☐《无障碍设计规范》GB50763-2012　☑《建筑设计防火规范》GB50016-2014（2018年版）

☑《总图制图标准》GB/T50103-2010

2. 项目概况

项目位于铜仁市木树镇，用地周边均为农耕水田及旱地。本地块原始地形地势较平坦,分布高程为323~316

场地内主要项目建设内容包括：建筑物（附属用房）、工艺水池（调节池）及室外附属工程。

3. 设计范围

3.1 本总图设计范围包括：用地红线内的建筑及工艺水池设计、给排水设计、供电设计。

3.2 本总图设计范围不包括：燃气管网、边坡、高挡墙（H>8M）、基地周边相邻的山体防（排）洪设计及绿化设计。

3.3 室外景观工程（包含：用地红线内的围墙、硬化道路、铺地等）：

☐由甲方另行委托景观设计单位设计 ；　☑ 详本设计单位景观专业图纸。

4. 建筑物定位及设计标高

4.1 总平面标高、尺寸、坐标单位均为“m”，面积均为“m^2”。

4.2 水平定位系统：甲方提供的用地界址点定位坐标系统。

4.3 高程定位系统：甲方提供的地形图所示高程系统。

4.4 本图纸中轴线编号均与各相应单体建筑子项图纸的轴线编号一一对应.

4.5 建筑物在总平面中的定位坐标均为轴线交点坐标，施工时应进行全面放线，以确保地上建筑物之间、建筑物与道路之间、建筑物与红线间的距离准确无误。如发现施工图中所注坐标与实际情况有出入时，应及时通知设计单位进行处理。

5. 道路及竖向设计

5.1 基地内的主要道路采用不透水（防滑）混凝土道路，最小纵坡0.2%,宽度、最小曲率半径等定位详总图；车行道宽度4m时横坡采用1.5%单坡、宽度大于4m时横坡采用1.5%双坡，均坡向雨水口（详水施）。

5.2 根据图中的道路中心线进行坐标放线。

5.3 土基:碾压密实,路槽底面土基回弹模量值不小于20MPa.

5.4 基层:300厚级配碎石碾压密实,密实度不小于0.92,基层顶面当量回弹模量不小于100MPa,基层宽度应比路面每侧各宽出350.

5.5 基地内根据单体或群体建筑所处的位置采用局部场地平整,平整后的场地必须作成大于等于0.3%的雨水排水坡度,坡向雨水排水系统;开挖后的坡地应及时用草皮、绿化、浆砌片石护面或重力式挡土墙等措施加固,以免雨水造成塌方；具体场地标高及坡向详总施。

5.6 人行道在交叉路口、街坊路口、广场入口处应设缘石坡道，其坡面应平整，且不应光滑。坡度应小于1：20，坡宽应大于1．2m,做法参国标12J926第A3~A4页。

5.7 当相邻台地间高差大于0.7m时，在挡土墙或坡比值大于0.5的护坡顶面应加设金属防护栏：净高1100mm且竖杆的杆件净距不应大于0．11m，具体做法参见国标15J403-1-D19页(PB6型)。有景观设计时，详景观公司二次设计。

6. 消防车道、扑救场地设计

6.1 消防车道：

净宽度和净空高度均不应小于4．0m，消防车道的转弯半径为☐ 12m（高层建筑）、 ☐ 9m（多层建筑）；消防车道与建筑之间不应设置妨碍消防车操作的树木、架空管线等障碍物；消防车道可利用城乡、厂区道路等，但该道路应满足消防车通行、转弯和停靠的要求。

6.2 扑救场地:

场地与厂房、仓库、民用建筑之间不应设置妨碍消防车操作的树木、架空管线（含路灯杆等）等障碍物和车库出入口；场地及其下面的建筑结构、管道和暗沟等，应能承受重型消防车的压力； 场地应与消防车道连通，场地的坡度不宜大于3%。

6.3 消防车道的路面、救援操作场地、消防车道和救援操作场地下面的管道和暗沟等，应能承受重型消防车的压力.

7. 防（排）洪设计

为保护用地红线内的基地不受洪水侵害,需在基地靠山一侧设置截洪沟等防（排）洪措施,具体防（排）洪做法由甲方委托有相应资质的专业公司设计 。

8. 日照分析结论

该项目不需做日照分析图

9. 其他

9.1 本工程要求精心施工,确保质量.除按本施工图施工外,还必须严格执行国家有关现行施工及验收规范.

9.2 施工单位应认真了解设计意图,并对各专业管道按图放线,化粪池和未定位的各专业管井须根据环境设计和现场情况实地定位.凡图纸出现交待不清或有疑问的、或实际用地大小或市政道路（包括与新建工程相接的已建道路）各相关标高的实际情况与图纸不符、或现场出现矛盾的,应在施工前及时通知设计单位进行及时处理 。

9.3 为确保工程质量,凡本工程采用的建筑材料及设备应符合有关质量标准规定.建筑材料的选择,颜色选定,应由建设单位、设计单位及施工单位共同研究确定.

9.4 电力电信电缆与水管及燃气管有交叉时加钢套管.

9.5 道路雨水、院内雨水及场地雨水设计详水施，室外场地的排水沟做法详西南18J412-页4-3（用于人行道）、6（用于车道范围），排水井做法详西南18J812-页6.

9.6 未尽事宜一律按国家现行施工验收规范及省市有关行业标准执行.

本子项所有图纸中，凡带“ □ ”项的内容选用说明如下：

打“√ ”（即为:☑）则表示适用于本项目； 未打“√ ”（即为:☐）则表示不适用于本项目。

中筑工程设计有限公司
Zhong Zhu Engineering Design Co., Ltd.

松桃县木树镇污水处理工程
--污水处理厂

建设单位 Proprietor	松桃苗族自治县清源水务管理有限公司

通用注释 General Notes

1. 本设计图纸未经授权许可，不得使用和重复利用。
   The design drawings shall not use and reuse without authorization.
2. 请勿测量图纸，所有数值以标注尺寸为准。
   Do not scale drawings, all numerical values of dimensioning shall prevail.
3. 除非另有说明，所有尺寸以毫米为单位。
   All dimensions are in millimetres unless otherwise stated.
4. 施工前，所用尺寸均应该核实定位。
   All dimensions shall be verified and setting position located prior to construction.
5. 如有任何变更，均应书面通知中筑工程设计有限公司。
   Any changes hereafter shall notify Zhong Zhu in written form.

审　　定		
审　　核		
项目负责人		
专业负责人		
校　　对		
设计　制图		

图名
总施图纸目录、建设工程子项一览表、总施设计说明

执业签章 Practice of signature

出图签章 The figure signature

工程编号		专　业	建 筑
设计阶段	施工图	图　号	N01
图纸规格	A2	日　期	
版　本	第一版	备　注	

会签栏 Countersigned bar | 建筑 ARCHIT | 结构 STRUCT | 暖通 HVAC | 电气 ELEC | 给排水 PIPE

北

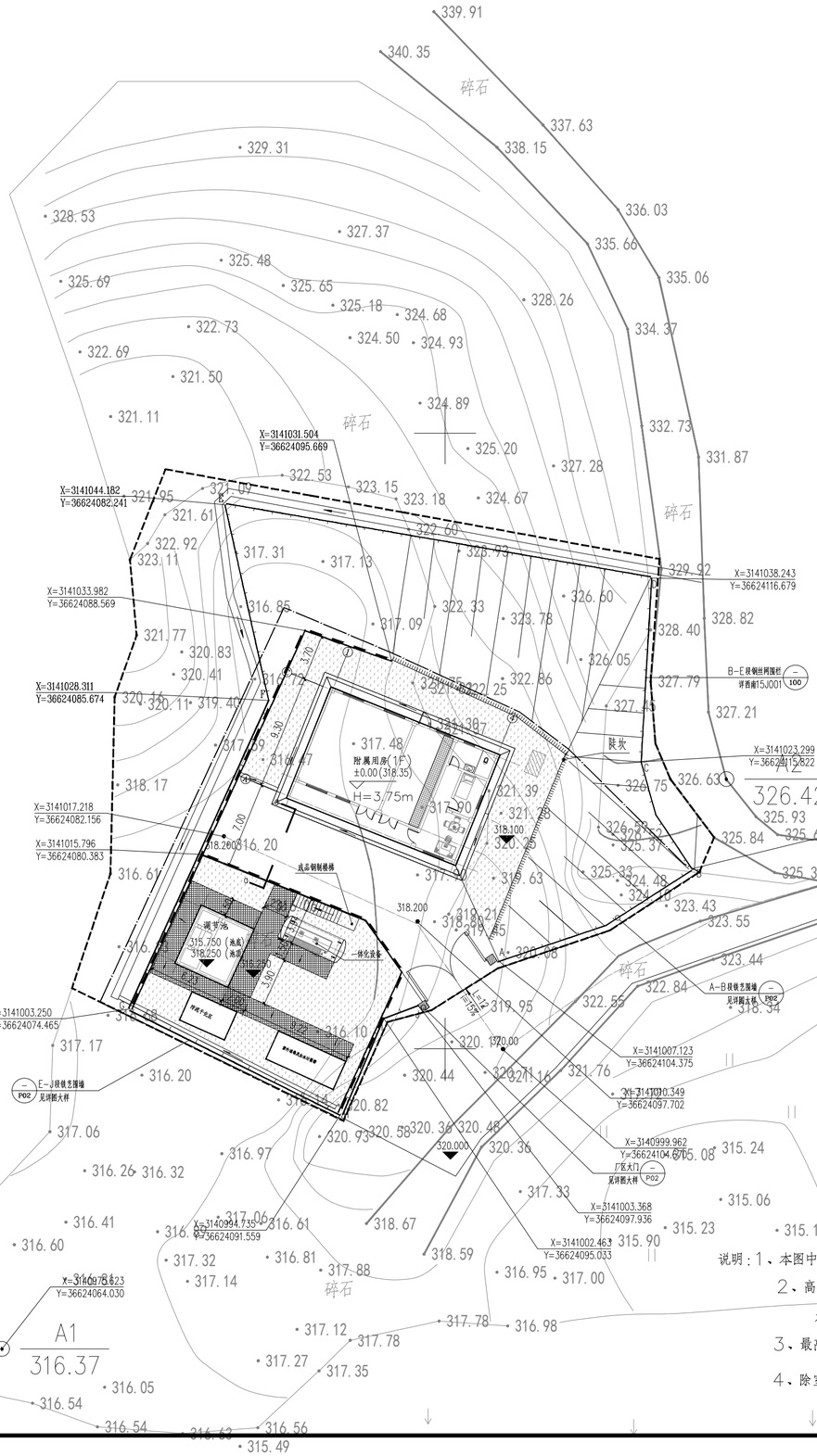

主要图例

H=4.95m / 附属用房(1F) / ±0.000=39.65	新建建筑屋顶轮廓线 建筑高度 建筑名称（地上层层数） 新建建筑±0.00相当于绝对标高数值
R6.00 / 555.00 / X=3111339.577 Y=610635.861	道路转弯半径 道路边线 道路中心线 道路中心线控制点标高 道路中心线控制点坐标 "↑"表示1%的纵向坡度 "⊥"表示变坡点间距 箭头表示纵坡坡向
502.00	建筑室外场地设计标高
501.80	道路中心线控制点标高
	室外场地排水坡向
	厂区大门
	边坡放坡
	挡土墙（粗虚线系土壤示意，细实线系挡墙外皮示意）
	景观围墙
	地面停车位
	征地红线
	建设用地红线
	硬质铺地
	绿化
	化粪池

基本经济技术指标表

序号	名称		经济指标	单位
1	厂区征地面积		1825	m2
2	厂区建设面积		1038	m2
3	总建筑面积		137	m2
4	工艺水池占地面积	调节池	25	m2
5	围墙长度		152	m
6	挡土墙		/	m3
7	道路硬化面积	硬化路面	164	m2
		铺装路面	69	m2
8	厂区大门		1	座
9	绿地面积		270	m2
10	近期污水处理规模		120	m3/d

说明：1、本图中长度单位为米；

2、高程定位系统：甲方提供的地形图所示1985国家高程基准系统，基本等高距1米；
水平定位系统：2000国家大地坐标系统。

3、最高洪水水位标高***

4、除室外附属工程外的其他建筑物和工艺水池详见建施图。

中筑工程设计有限公司
Zhong Zhu Engineering Design Co.,Ltd.

松桃县木树镇污水处理工程
--污水处理厂

建设单位 Proprietor	松桃苗族自治县清源水务管理有限公司

通用注释 General Notes

1. 本设计图纸未经授权许可，不得使用和重复利用。
   The design drawings shall not use and reuse without authorization.
2. 请勿测量图纸，所有数值以标注尺寸为准。
   Do not scale drawings, all numerical values of dimensioning shall prevail.
3. 除非另有说明，所有尺寸以毫米为单位。
   All dimensions are in millimetres unless otherwise stated.
4. 施工前，所用尺寸均应该核实定位。
   All dimensions shall be verified and setting position located prior to construction.
5. 如有任何变更，均应书面通知中筑工程设计有限公司。
   Any changes hereafter shall notify Zhong Zhu in written form.

审　　定			
审　　核			
项目负责人			
专业负责人			
校　　对			
设计　制图			

图名

总图

执业签章 Practice of signature

出图签章 The figure signature

工程编号		专　业	建筑
设计阶段	施工图	图　号	P01
图纸规格	A2	日　期	
版　本	第一版	备　注	

会签栏 Countersigned bar | 建筑 ARCHIT | 结构 STRUCT | 暖通 HVAC | 电气 ELEC | 给排水 PIPE

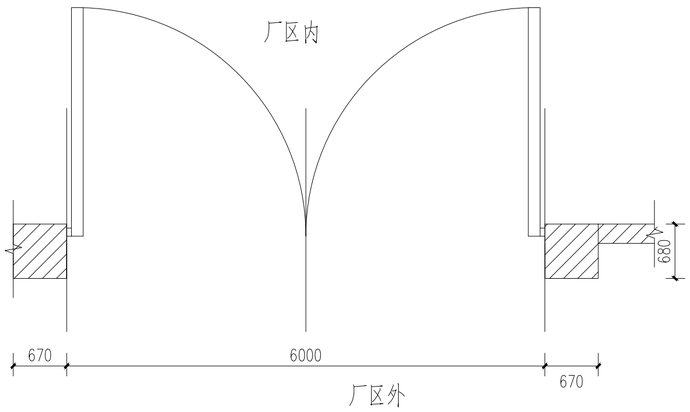

厂区大门平面图 1:50

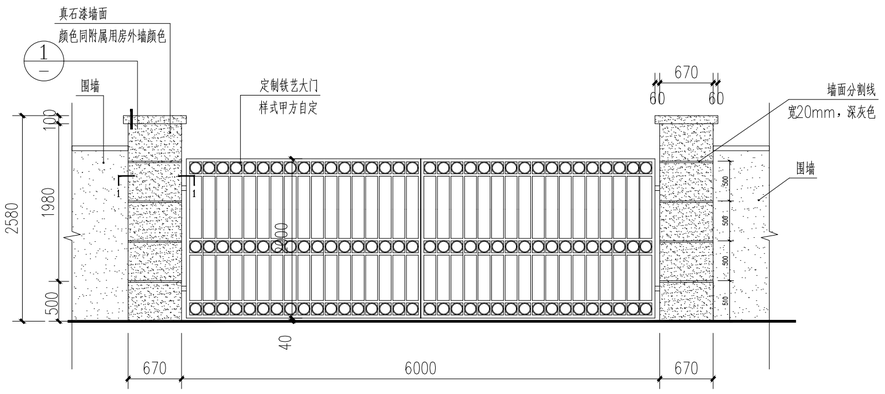

厂区大门立面 1:50

注:1、砖砌门墩采用砖不低于MU7.5，水泥砂浆不低于M5.0砌筑。
2、门墩详西南图集18J812/88页/5，门墩基础18J812/90页/A,铁艺花饰甲方自定；

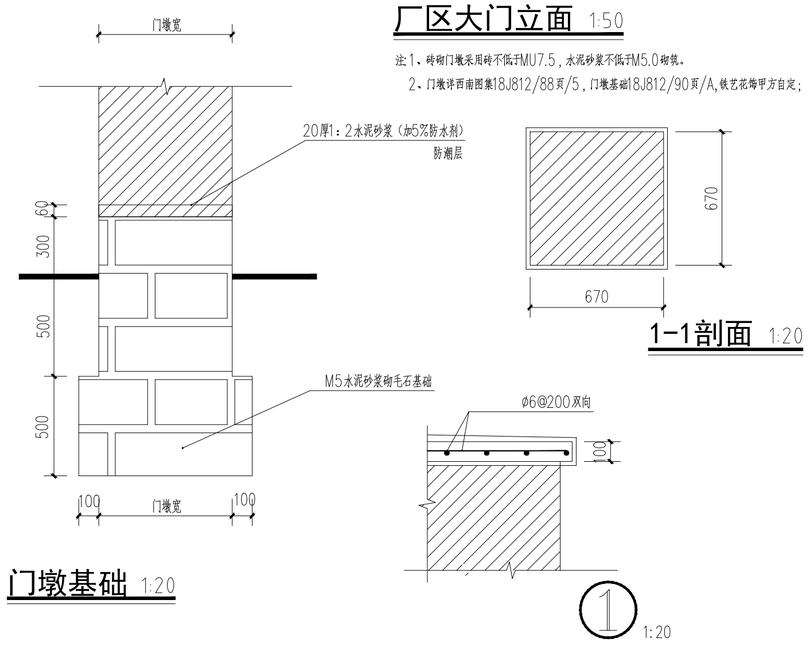

门墩基础 1:20

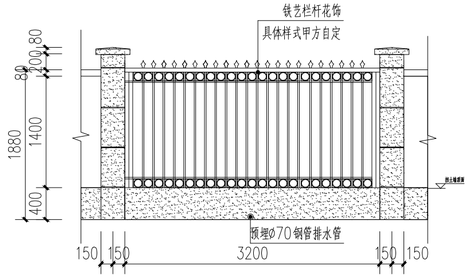

围墙二立面图 1:50

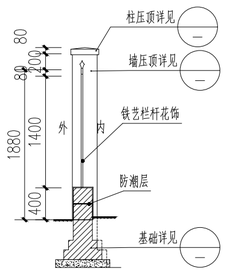

1-1剖面 1:50

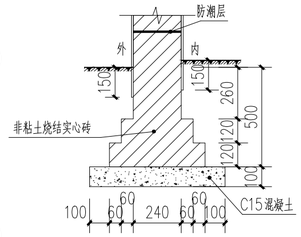

(480)[960]

围墙基础 1:20

(480)[960]用于柱子

注：1、围墙内外墙面材质及颜色同厂区附属用房外墙面
2、详细做法参见国标15J001/105页

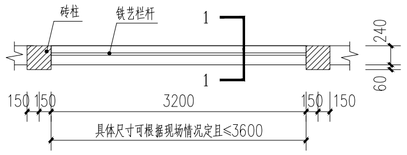

围墙二平面图 1:50

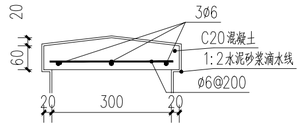

1 1:10

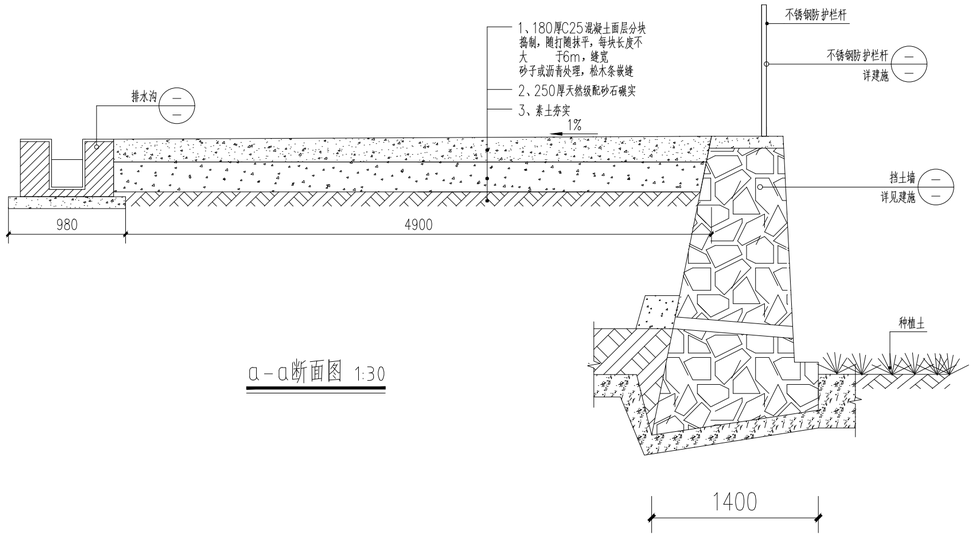

a-a断面图 1:30

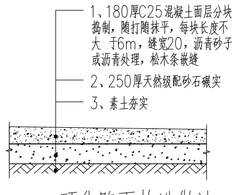

硬化路面构造做法

注： 1、详细做法参见国标15J012-1/页D1/路2。

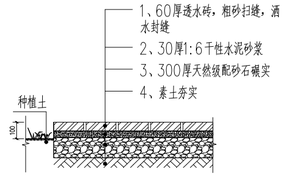

透水砖铺装路面构造做法

注： 1、详细做法参见国标15J012-1/页D19/路61。

松桃县木树镇污水处理工程
--污水处理厂

建设单位 Proprietor	松桃苗族自治县清源水务管理有限公司

通用注释 General Notes

1. 本设计图纸未经授权许可，不得使用和重复利用。
   The design drawings shall not use and reuse without authorization.
2. 请勿测量图纸，所有数值以标注尺寸为准。
   Do not scale drawings, all numerical values of dimensioning shall prevail.
3. 除非另有说明，所有尺寸以毫米为单位。
   All dimensions are in millimetres unless otherwise stated.
4. 施工前，所用尺寸均应该核实定位。
   All dimensions shall be verified and setting position located prior to construction.
5. 如有任何变更，均应书面通知中筑工程设计有限公司。
   Any changes hereafter shall notify Zhong Zhu in written form.

审　　定		
审　　核		
项目负责人		
专业负责人		
校　　对		
设计　制图		

图名

总图之道路、围墙、厂区大门做法大样

执业签章 Practice of signature

出图签章 The figure signature

工程编号		专　业	建 筑
设计阶段	施工图	图　号	P02
图纸规格	A2	日　期	
版　本	第一版	备　注	

图 纸 目 录

设计阶段	施工图
专　业	建　筑
共 2 页	第 1 页

项目名称:

松桃县木树镇污水处理工程--污水处理厂

序号	图　号	图　纸　名　称	图幅	图纸张数 新图	图纸张数 旧图	备　注
1		封　面				
2		图纸目录				
3	N001	建筑施工图设计总说明				
4	N002	技术措施表				
5	N003	总平面图				
6	JSA01~JSA04	附属用房				
7	JSB01~JSB02	调节池				

图 纸 目 录

设计阶段	施工图
专　业	建　筑
共 2 页	第 1 页

项目名称:

松桃县木树镇污水处理工程--污水处理厂

序号	图　号	图　纸　名　称	图幅	图纸张数 新图	图纸张数 旧图	备　注

给排水 PIPE	
暖通 HVAC	电气 ELEC
建筑 ARCHIT	结构 STRUCT
会签栏 Countersigned bar	

建筑施工图设计总说明

1 设计依据

1、甲方提供的经有关单位批准的初步设计及其审批意见。

2、岩土工程勘察报告书

3、甲方提供的工程设计基础资料（立项批文、用地红线图、用地周边相关市政基础设施资料、规划管理条件书）。

4、甲方委托本公司进行设计的建筑工程合同。

5、现行的国家有关建筑设计规范、规程和规定：

(1)《建筑设计防火规范》GB50016-2014　(2)《民用建筑设计统一标准》GB50352-2019

(3)《工程建设标准强制性条文（房屋建筑部分）》（2013年版）　(4)《屋面工程技术规范》GB50345-2012

(5)《建筑工程设计文件编制深度规定》（2016年版）　(6)《建筑地面设计规范》GB50037-2013

(7)《建筑工程建筑面积计算规范》（GB/T50353-2013）　(8) 城镇污水处理厂附属建筑和附属设备设计标准CJJ31-89

2 工程概况和设计范围

2.1 工程概况

工程名称	松桃县木树镇污水处理厂
建设单位	松桃苗族自治县水务局
建设地点	位于松桃县木树镇，用地及周边均为农田和旱地林地
建筑设计使用年限	50年
主要使用功能	建筑物：附属用房；工艺水池：调节池、一体化设备
建设用地面积	1232m2
总建筑面积	137 m2
总构筑物基底面积	25 m2
	其他主要技术经济指标详见总图。

2.2 设计范围

2.2.1 本项目包括的设计范围如下：

☑建筑、☑结构、☑给排水、☑电气（含强、弱电）、□ 暖通、☑红线内的景观、☑红线内的室外道路、竖向、管网工程；

2.2.2 不包括的设计范围如下（该部分另由甲方委托相应资质的专业公司设计，本设计单位负责与其有关的技术接口：

☑天然气、热力、供电、通讯、办公网络、电梯工程、擦窗机、☑室内二次装修；

☑各类外墙幕墙系统（幕墙必须采用预埋件连接固定，不得临时采用膨胀螺栓，幕墙的预埋件由专业公司设计后、需由本设计单位审核批准）；

☑GRC装饰线条、装饰构件（如：轻钢结构、玻璃雨蓬、金属栏杆等）。

3 设计标高及总图定位

3.1 高程定位系统：甲方提供的地形图所示1985国家高程基准系统。　水平定位系统：2000国家大地坐标系统。

3.2 建筑物在总平面上的定位坐标为轴线交点坐标，施工时应全面放线，以确保建筑物之间及建筑物与道路之间等的间距准确无误。若现场发现图中所示坐标和尺寸与实际情况有出入时，需经设计方核实调整，确认无误后方可施工。

3.3 本工程±0.000标高相对应的绝对标高以总图为准。

3.4 建施图中，所注标高为楼地面的建筑完成面标高（除特别标注外、结构板面标高比建筑完成面标高低50mm）。室内卫生间等有结构降板要求处、顶层屋面的标注标高为结构板面标高。

3.5 本工程设计标高以m为单位，总平面尺寸以m为单位，其它尺寸以mm为单位。

4 设计总则及施工要求：

4.1 施工图中的平、立、剖面图及详图等使用时应以所注尺寸为准，不得以图纸比例量度测算。

4.2 本工程要求精心施工，确保质量。除按施工图纸及设备产品说明要求进行施工外，还必须严格执行国家有关现行施工及验收规范。

4.3 在施工的全过程中，必须按施工程序进行；在土建施工时应与其它各工种之间密切配合，凡有预留孔洞、预埋铁件、管道穿墙预埋套管等除按土建图注明外，应结合水、电、通等设备图纸核对预留，不得在土建施工后随意打洞，并做好隐蔽工程的记录。

4.4 施工中发现设计图纸中的问题，应在施工前以书面方式及时提出，不得随意猜测和更改，若有必须修改处，应由建设单位、设计单位及施工单位共同研究确定，并办理相关手续后方可进行修改，以贯彻设计意图、确保工程质量。

4.5 凡本工程采用的建筑材料及设备应符合有关质量、环保标准规定，严禁使用假冒伪劣产品。建筑材料的选择及颜色选定应由建设单位、设计单位及施工单位共同研究确定。

4.6 回填土应分层夯实（即每回填200高即进行夯实，夯实后密实度≥94%，边角处须补夯密实）。回填土应符合相关质量规范要求，回填前应去除含腐蚀性有机物质，严禁回填不合要求的土壤。

5 墙体工程

5.1 墙体的基础部分、地下室挡土墙、钢筋混凝土结构（含：剪力墙、柱、梁）详结施；未注明处的砌体构造措施（含：构造柱、过梁、拉结圈梁等），其布置原则、构造方式及施工要求详结施；应作好隐蔽工程的记录与验收。

5.2 除图中特殊注明外，填充墙体（除钢筋砼墙体外）材料及墙体部位如下：

墙体性质	使用部位	填充墙体材料	墙体厚度(mm)
外墙	临接室外土壤或防潮层以下的墙体	水泥标砖	240
	其余外墙	蒸压加气混凝土砌块（干密度级别B06优等品、强度级别A5.0	200
内隔墙	厨房和卫生间等较潮湿房间隔墙	水泥标砖 （强度等级、容重详结施）	200(100)
	其余内隔墙	蒸压加气混凝土砌块（干密度级别B05优等品、强度级别A3.5	200(100)

5.3 墙体图例：

墙体材料		钢筋混凝土墙、柱	构造柱	水泥标砖	加气混凝土砌块	耐火砖
图例	<1:50					
	≥1:50					

5.4 未注明墙垛均为200，凡钢筋混凝土柱结构边门垛尺寸小于100时，应采用混凝土整体浇筑；

5.5 除特殊注明处，所有墙体应砌筑至上层楼板底或梁底；

5.6 钢筋混凝土留洞详见结构图和设备图，砌筑墙预留洞详见建施及设备图，砌筑墙留洞待管道设备安装后，用C20细石混凝土填实；

5.7 卫生间楼地面以上200高度内采用C20细石混凝土挡水墙，遇门断开，屋面女儿墙泛水高度内采用实心砖砌筑；

5.8 有风管穿越的设备房隔墙及管井隔墙宜待设备安装完毕后再砌筑；

5.9 不同材料墙体的连接处以及嵌入墙体的设备箱背面在抹灰前均需搭接>300mm宽钢丝网一层，丝径1.0、孔径5X5，并绑紧钉牢；其余部位抹灰前采用玻纤网；

5.10 墙脚（含：基础梁外墙、内墙基础）构造做法 详西南15G701-1第42页，此页图集中的"烧结实心砖"采用页岩实心砖；

5.11 建施和结施图中均未标注≤Φ300或≤300X300的预留孔洞，砌筑填充墙的墙体预留洞详建施和相关设备专业图，钢筋混凝土墙的墙体预留留洞详结施和相关设备专业图。

5.12 墙身防潮：

(1) 墙体在室内地坪面下约60mm处（地面混凝土垫层厚度范围内）做20厚聚合物水泥砂浆墙身防潮层，室内地坪标高变化处应重复搭接，并在有高低差埋土一侧的墙身用20厚聚合物水泥砂浆做垂直防潮层，防潮层应向非防潮外墙延伸1m；

(2) 外墙有花池、花台、坡道，且墙体水平防潮层高于花池等时，外墙靠土一侧也按上述方法作垂直防潮层；当墙体水平防潮层低于花池时则在垂直防潮层外，再刷防水涂料两道；

5.13 各类砌筑墙体应符合国家规范及标准图相关要求，砌体容重、构造柱、圈梁、过梁、配筋等布置要求和做法详见结构图；

6 屋面工程

6.1 本项目建筑物均采用钢筋混凝土板平屋面，建筑找坡。

6.2 本工程平屋面防水等级为II级，采用一道防水设防，防水层合理使用年限不少于15年。

6.3 屋面排水：采用有组织排水，排水方向详屋面图。

6.4 所有与屋面交接的砌体墙均做250高C20素混凝土；

6.5 屋面找平层与凸出屋面结构（女儿墙、立墙、天窗壁、变形缝、烟囱、管道、上人孔等）的交接处，均做圆弧（半径为130mm）；屋面找平层、保护层（40厚C20细石混凝土）与山墙、女儿墙以及突出屋面墙体之间应预留30mm宽缝隙，缝应用合成高分子密封材料嵌填。

6.6 除已注明外，屋面的找平层、保护层均应设分格缝，分格面积不应大于6mX6m，分格缝宽20mm，缝内嵌填合成高分子密封材料，做法参西南18J201-1/110.

6.7 屋面排水组织见建施图，内排水雨水管、外排雨水斗、水落管采用UPVC管材，雨水管直径详水施，安装应牢固可靠。雨水经雨落水管排至下层屋面、地面或散水沟时，水落管下方设置预制混凝土水簸箕，做法详西南18J201第112页.

6.8 管道出屋面等屋面留洞位置须检查合适后再做防水材料，避免做防水材料后凿洞，基层与突出屋面结构（女儿墙、变形缝、出屋面管道等）的连接处，以及基层转角处（水落口等）均应做成圆弧.

6.9 屋面有关节点，见屋面图、剖面图、材料做法大样图.

6.10 屋面避雷支架等详电施。

7 楼地面工程

7.1 楼地面施工应严格按照《建筑地面设计规范》（GB50037-2013）及相应施工及验收规范执行。

7.2 因管线安装面进行的楼板留洞：需待设备管线安装完毕后，用与楼板耐火极限相同的材料封堵密实，管道竖井每层封堵（通风井除外）。

7.3 凡有地漏的房间，楼面找坡坡向地漏（位置详水施），坡度1%；　楼地面降板处回填材料采用1：8水泥陶粒。

7.4 楼地面的混凝土面层及垫层，均需分仓浇筑或留缝，具体做法详《建筑地面设计规范》GB50037-2013第6.0.3~6.0.8条。

7.5 卫生间范围内的所有墙面、地面均设防水层【为1.5厚聚合物水泥（JS）防水涂料】，顶棚设防潮层（3厚聚合物水泥防水砂浆）。

7.6 地面防潮层：详建施技术措施表做法。

8 室外装修工程

8.1 外墙面各部位采用的材料、颜色及分格见立面图；

8.2 外墙粉刷、饰面等，均须按设计要求提出样品，粉刷须作出样板，经设计人同意后，方可施工；

8.3 特殊外墙面须由专业厂家作二次设计，设计经过设计院复核后方可施工。

8.4 屋檐，阳台，女儿墙，墙身线条窗台均须有滴水线；

8.5 水、暖、电、气管线穿过楼板和墙体时，孔洞周边应采取密封隔声措施；

8.6 外墙和屋面材料，需待看实样，做样板后确定颜色。外墙材料的施工必须贯彻有关的工程施工和验收标准。

8.7 本工程水电通风等工程均应配合施工，避免事后开凿，不详之处请与设计人员联系；

8.8 外装修工程执行《建筑装饰装修工程质量验收标准》GB 50210-2018、现行《建筑涂饰工程施工及验收规程》JGJ/T29、《外墙饰面砖工程施工及验收规程》JGJ126、《建筑工程饰面砖粘贴强度检验标准》JGJ110。

8.9 施工单位在施工前，应对照立面图和效果图核实外墙饰面材料的分色和分布，避免出现不同种类和不同色彩的材质在建筑立面阳角交接的情况。如发现施工图中的标示有出入时，应及时通知设计人员进行处理。本工程除有二次深化设计要求外，对于一次到位的装修均要求各种装饰线条、线角横平竖直，外墙饰面材料在施工前先应由施工单位或材料供应商做出或提供局部样板，其材质、规格、颜色等经甲方和设计单位认可封样后，方可大面积施工，并据封样进行验收。

9 室内装修工程

9.1 各部位、房间楼地面、墙裙、踢脚、内墙面、顶棚等作法，详见建筑装修做法一览表；

9.2 建筑的内隔墙，内墙抹灰、顶棚抹灰及石膏吊项采用以磷石膏建筑石膏粉为主要原料的磷石膏建材（建筑防水、防潮功能部位除外）；

9.3 楼地面工程须待地面管线、地沟、地坑、设备基础等竣工后，方可施工；

9.4 有吊项的房间，其内墙粉刷或装饰面层应做至吊项标高以上100高处。

9.5 卫生间地面防水涂料沿四周墙面上泛高度2000mm;

9.6 所用材料品种及颜色须提出样品经设计同意，其材料性能须符合《民用建筑工程室内环境污染控制规范》(GB50325-2010)的有关规定。

9.7 凡进行二次室内装修者，其设计须符合《建筑内部装修设计防火规范》和《民用建筑工程室内环境污染控制规范》的有关规定，并经过原建筑设计方的同意。且室内装修工程完毕后，必须由建设单位按照规范要求，组织对室内环境质量进行检测，检测不合格者不得验收使用。且二次装修不能改变结构形式和防火设施。

10 门窗工程

1、建筑外门窗抗风压性能分级为3级，气密性能分级为4级，水密性能分级为3级，保温性能分级为7级，隔声性能分级为3级；

2、所有门窗上部过梁、圈梁或连系梁，均需按门窗要求埋设预埋件，或用膨胀螺钉固定。

3、门窗玻璃的选用应遵照《建筑玻璃应用技术规程》JGJ113-2009 和《建筑安全玻璃管理规定》发改运行[2003]2116号及地方主管部门的有关规定；

4、门窗立樘：外门窗立樘详墙身节点图，内门窗立樘除图中另有注明者外，双向平开门立樘墙中，单向平开门立樘开启方向墙面平；

5、建筑工程中的门窗材料、系列及框料色彩均见门窗表及有关说明，所有门窗材料及五金配件样品、构件大样必须符合国家标准图要求；

6、门窗立面图为设计的立面分格图，其外包尺寸为门窗洞口尺寸，门窗实际加工尺寸应扣除粉刷厚度；

7、安装时应按实际洞口尺寸留安装缝隙，门窗应由专业厂家制作，出厂要有合格证书，在加工门窗前应对所有门窗洞口进行校核后，方可进行加工；

8、防火墙和公共走廊上疏散用的平开防火门应设闭门器，双扇平开防火门安装闭门器和顺序器，常开防火门须安装信号控制关闭和反馈装置；

9、铝合金门窗的主型材主要受力部位基材截面最小实测壁厚，门不小于2.0毫米、窗不小于1.4毫米；

10、铝合金推拉门窗的门窗扇应防止从室外侧拆卸的装置，推拉窗用于外墙时，设置防止窗扇向室外脱落的装置；

11、所有门窗均须符合国家有关标准，防火门、防火卷帘设置规定应符合GB50045-95-5.4.2~5.4.5的规定；

11 消防设计

11.1 设计依据：

1.、《建筑设计防火规范》(GB50016-2014)

2、内装修工程执行《建筑内部装修设计防火规范》 GB50222-95（2001年修订版）。

11.2 按相关规范，本工程建筑耐火等级设计为二级。

11.3 本建筑与周围建筑间距均满足防火要求。

11.4 消防车可直接到达该项目所有单体建筑的主入口，满足相关规范要求，详建筑总图。

12 其他

12.1 本项目所有建筑材料和设备均应符合管理部门的环保规定和质量标准及节约能源的要求；关键部分用料：如不锈钢、铝合金制品、防水卷材、建筑密封膏、外墙饰面材料、防火防护门窗、卷帘隔断、吊项、厕所隔断、内外高级装饰用材、油漆和涂料等均应有国家或地方有关部门的鉴定和准用文件 。

12.2 室外工程（室外设施）：建筑出入口台阶、坡道等做法见建施图；场地内人行道、绿地、围墙等见总图设计；红线内雨水组织排放、设备管井、管线见总平面子项；红线外市政管线、设备见市政设计。

12.3 项目施工及验收中，除按本设计说明及图纸进行施工外，各相关单位必须严格执行国家、行业和地方现行的有关施工、验收规范以及保障工程质量、生产安全和环境保护的法律法规、规程、规定。

12.4 本图尺寸以图上标注为准，不得以比例尺度量。

12.5 本套图必需签署批准并加盖设计专用章方可作为实际施工之用。

12.6 凡图纸未尽事宜，均严格按国家有关现行规范、规程、规定执行。

12.7 楼层预留孔和所有临空处待施工完毕后加1100mm高防护栏杆。

12.8 地沟，地坑，水池底板及侧壁，用1：2水泥砂浆抹面20厚（内掺3%~5%砼抗渗剂），室内排水沟沟顶盖钢制网格。

12.9 本子项所有图纸中，凡带"□"项的内容选用说明如下：

中筑工程设计有限公司
Zhong Zhu Engineering Design Co., Ltd.

松桃县木树镇污水处理工程
--污水处理厂

建设单位 Proprietor：松桃苗族自治县清源水务管理有限公司

通用注释 General Notes

1. 本设计图纸未经授权许可，不得使用和重复利用。
The design drawings shall not use and reuse without authorization.
2. 请勿测量图纸，所有数值以标注尺寸为准。
Do not scale drawings, all numerical values of dimensioning shall prevail.
3. 除非另有说明，所有尺寸以毫米为单位。
All dimensions are in millimetres unless otherwise stated.
4. 施工前，所用尺寸均应该核实定位。
All dimensions shall be verified and setting position located prior to construction.
5. 如有任何变更，均应书面通知中筑工程设计有限公司。
Any changes hereafter shall notify Zhong Zhu in written form.

审　定		
审　核		
项目负责人		
专业负责人		
校　对		
设计　制图		

图名：建筑施工图设计总说明

执业签章 Practice of signature

出图签章 The figure signature

工程编号		专　业	建 筑
设计阶段	施工图	图　号	N01
图纸规格	A2	日　期	
版　本	第一版	备　注	

会签栏 Countersigned bar	建筑 ARCHIT	结构 STRUCT	暖通 HVAC	电气 ELEC	给排水 PIPE

技术措施表

类别		编 号	工 程 做 法	备 注
屋面	☑	平屋面 屋面1 1. 无保温、不上人 2.防水等级为Ⅱ级	1) 浅色涂料保护层 2) 4厚SBS改性沥青防水卷材 3) 20mm厚1:3水泥砂浆找平层 4) 最薄处30mm厚LC5.0轻集料混凝土2%找坡层 5) 钢筋混凝土屋面板	1、具体做法详西南18J201/13页/A6; 2、用于附属用房
	☐	坡屋面-块瓦 屋面2 1. 有保温 2.防水等级为一级 3. 屋面坡度大于100%时,屋面采用内保温(即:保温材料置于屋面板下)	1) 块瓦(烧结瓦或混凝土瓦),所有瓦材均采取固定加强措施 2) 挂瓦条30X30(h) 3) 顺水条40X20(h),中距600 4) 3厚高聚物改性沥青防水卷材(自粘聚酯胎) 5) 40厚C20细石混凝土找平层(配Φ6.5@500X500钢筋网,钢筋网应骑跨屋脊,并绷直与屋脊、檐口、檐沟部位的预埋Φ10锚筋连牢,预埋锚筋穿过防水层或防水垫层时,破损处应进行局部密封处理),找平层设分格缝,缝间距、做法详建施N001第5.1.2~5.1.3条。 6) 挤塑聚苯板保温层(厚度详各子项"建筑节能设计说明",性能要求详建施N001第15章节) 7) 15厚1:3水泥砂浆找平层 8) 钢筋混凝土屋面板清理	1、块瓦、挂瓦条、顺水条的固定加强方式、防滑构造做法等均详西南18J202第4-10页总说明、第8页6.1.2条、第6.5章节第15页第2-3章节的相关图说。 2、其他未注明要求及做法详西南18J202-页18编号-"A9"屋面及相关图说。
楼地面	☑	细石混凝土地面 地1	1) 40厚C20细石混凝土,表面撒1:1水泥砂子随打随抹光,表面涂密封固化剂 2) 水泥浆水灰比0.4-0.5结合层一道 3) 防潮层(按实际工程需要加设防潮) 4) 100厚C15混凝土垫层 5) 素土夯实	1、具体详西南18J312/11页/3114Db 2、用于除卫生间、值班室、休息室外的所有建筑地面
	☑	防滑地砖地面 地2	1) 8厚防滑地砖,干水泥擦缝 2) 20厚1:2干硬性水泥砂浆粘合层,上洒1-2厚干水泥并洒清水适量 3) 1.5厚聚氨酯防水层(两道) 4) 最薄处20厚1:3水泥砂浆找坡层 5) 水泥浆水灰比0.4-0.5结合层一道 6) 100厚C15混凝土垫层 7) 夯实土	1、具体详西南18J312/13页/3122Da 2、用于卫生间、值班室及休息室地面,卫生间地面铺砖颜色浅灰色,尺寸300×300,值班室及休息室地面铺砖浅灰色,尺寸800×800。
	☑	水泥砂浆楼地面	1) 1:2水泥砂浆面层,找坡最薄处不小于20 2) 水泥浆水灰比0.4-0.5结合层一道 3) 防潮层(按实际工程需要加设防潮) 4) 结构层	1、具体详西南18J312/8页/3102 2、用于工艺水池的池顶面及池底面,排水找坡方向见相应平面图。
外墙面	☑	真石漆外墙 外1 1. 无保温	1、3mm厚涂刷罩光清漆。 2、3mm厚天然真石漆。 3、2mm厚涂刷封闭底漆 4、3mm厚刮涂柔性耐水腻子。 5、5mm厚1:2防水砂浆面层。 6、墙面满挂钢丝网。 7、13mm厚1:2防水砂浆底层。 8、墙体基层处理,基层处理剂一道。	1、位置尺寸及颜色详立面图; 2、其他未注明做法详选用图集中的相应图说及备注要求。 3、用于附属用房外墙面和工艺水池地面以上外墙面。 详西南18J516-页118-5327(混凝土基层、砖基层)
	☐	涂料墙面 外2 1. 无保温	详西南18J516-页115-5313(砖基层)、页115-5314(混凝土基层) 注:外墙分格缝做法详06J505-1-10/Q2;。	
内墙面	☑	水泥砂浆墙面 墙1	1) 1:2水泥砂浆抹面20厚(内掺3%~5%砼抗渗剂); 2) 墙体基层处理,基层处理剂一道;	1、用于工艺水池内墙面。
	☑	墙砖墙面(防水) 墙2	1) 墙面砖,白水泥擦缝; 2) 8厚1:2.5建筑胶水泥砂浆粘结层; 3) 刷素水泥浆一道; 4) 6厚1:2水泥砂浆层; 5) 1.5厚聚合物水泥(JS)防水涂料; 6) 10厚1:3水泥砂浆打底.分两次抹; 7) 混凝土或墙体基层处理;	1、用于卫生间墙面,面砖颜色浅灰色,尺寸300×300。
	☑	乳胶漆墙面 墙3	1) 喷刷涂料(一底两面); 2) 分遍满刮腻子2mm厚,找平磨光; 3) 5厚1:0.3:2.5水泥石灰砂浆罩面压光; 4) 7厚1:1:6水泥石灰砂浆垫层找平; 5) 9厚1:1:6水泥石灰砂浆打底扫毛; 6) 混凝土或墙体基层处理;	1、用于除卫生间和工艺水池外的所有内墙面,颜色白色。 2、详西南18J515-P8-N02,乳胶漆的湿涂覆比<1.5kg/m^2。 3、建筑抹灰砂浆全部采用磷石膏水泥砂浆,腻子采用磷石膏腻子。

类别		编 号	工 程 做 法	燃烧性能	备 注
天棚	☑	乳胶漆顶棚 棚5	详西南18J515-页67-P04,乳胶漆的湿涂覆比<1.5kg/m^2。		1、建筑抹灰砂浆全部采用磷石膏水泥砂浆,腻子采用磷石膏腻子。 2、用于除卫生间的所有建筑房间顶棚,颜色白色。
	☑	方形铝扣板吊顶 棚2	1、1mm厚铝铝合金方板。 2、次龙骨(专用)中距500mm。 3、m8全牙吊杆后置固件连接,双向中距为1000mm。 4、防潮层:3mm厚聚合物水泥防水砂浆(涂刮型)。 5、钢筋砼基层(顶棚底面)找补、清理		详西南18J515-页71-P16,用于卫生间,需在钢筋砼基层(顶棚底面)找补、清理后再设置防潮层:3厚聚合物水泥防水砂浆(涂刮型)。
踢脚	☐	水磨石踢脚 踢1	详国标05J909-TJ6-踢3D2,其中:石子粒径以6为主		1、踢脚高度为120mm。 2、踢脚面应与整个墙面的完成面平。 3、用于除卫生间的所有房间。
	☑	墙砖(含仿木)踢脚 踢2	详国标05J909-TJ8-踢5D		
	☐	水泥砂浆踢脚 踢4	详国标05J909-TJ2-踢1D		

技术措施表 之 附表:

☑	漆1	除另有注明外之所有木门	清扫,除油污,铲去脂囊,修补平整,磨砂纸,节疤处点漆片,干性油打底,局部刮腻子磨光,满刮腻子,磨光,刷第一遍油性调合漆,复补腻子,磨光,湿布擦净,第二遍油性调合漆,磨光,湿布擦净,第三遍油性调合漆	
☑	漆2	外露金属管道及栏杆扶手	除锈,清理,磨砂纸,刷红丹防锈漆两遍,局部刮腻子,打磨,满刮腻子,磨光,刷第一遍油性调合漆,复补腻子,磨光,刷第二遍油性调合漆,磨光,湿布擦净,第三遍油性调合漆	
☑	漆3	金属构件 栏杆 花格 镀锌铁皮	除锈,清理,磨砂纸,刷25~35um丙苯乳胶金属底漆两遍,局部刮丙苯乳胶腻子,打磨,满刮丙苯乳胶腻子,打磨,刷第一遍醇酸磁漆,复补丙苯乳胶腻子,磨光,湿布擦净,刷第二遍醇酸磁漆,磨光,湿布擦净,刷第三遍醇酸磁漆	
☑	漆4	暗装金属管道	除锈,清理,磨砂纸,刷红丹防锈漆两遍局部刮腻子,磨光,满刮腻子,磨光,刷两遍银粉漆	
☑	防火涂料(钢结构)	耐火极限:1h(薄型)	做法详国标06SG501-页9	钢结构防火材料及其配套要求、技术性能、施工要求详国标06SG501-页3~8及图集中的其他相应图说及备注。
		耐火极限:1.5~3h(厚型)	做法详国标06SG501-页10~12.	

基层处理		
混凝土基层	除渣、去油→清扫→冲洗→聚合物水泥砂浆或细石混凝土(加膨胀剂)	补平架眼、孔洞、残缺等→刷1:0.4素水泥浆一道→1:2.5水泥砂浆刮糙
砖基层	除渣→清扫→聚合物水泥砂浆或细石混凝土(加膨胀剂)补平架眼、孔洞、	残缺等→抹灰前24小时喷水3遍→抹灰时喷水1遍并刷1:0.4素水泥浆一道

注:

1.施工时应严格按照上述图集相应之图说及国家颁布的现行施工验收规范和工程质量检验评定标准进行施工

2.砌体及钢筋混凝土外墙应坚实平整、无空鼓疏松,表面无油渍、浮尘及脱模剂。施工孔洞、架眼及残缺部位应用聚合物水泥砂浆或细石混凝土填补整齐,并局部找平。

3.凡为室外景观设计和室内二次装修部分详专业图纸。凡属本子项设计范围者,则按本做法表一次装修到位。

5.除建施图中已特别注明外,其他所有楼面管道二次浇注方法:

a、清扫洞口周边松散建渣;

b、支模;

c、清理刷水泥浆;

d、采用比结构砼等级高一级的微膨胀砼浇注1/2板厚,并注意养护闭水,检查是否渗漏;

e、采用比结构砼等级高一级的微膨胀砼浇注距离板面20高处,并注意养护闭水,检查是否渗漏;

f、采用热建筑油膏嵌缝,注意成品保护,检查是否渗漏。

中筑工程设计有限公司
Zhong Zhu Engineering Design Co., Ltd.

松桃县木树镇污水处理工程
--污水处理厂

建设单位 Proprietor: 松桃苗族自治县清源水务管理有限公司

通用注释 General Notes

1. 本设计图纸未经授权许可,不得使用和重复利用。
The design drawings shall not use and reuse without authorization.
2. 请勿测量图纸,所有数值以标注尺寸为准。
Do not scale drawings, all numerical values of dimensioning shall prevail.
3. 除非另有说明,所有尺寸以毫米为单位。
All dimensions are in millimetres unless otherwise stated.
4. 施工前,所用尺寸均应该核实定位。
All dimensions shall be verified and setting position located prior to construction.
5. 如有任何变更,均应书面通知中筑工程设计有限公司。
Any changes hereafter shall notify Zhong Zhu in written form.

审 定		
审 核		
项目负责人		
专业负责人		
校 对		
设计 制图		

图名: 技术措施表

执业签章 Practice of signature

出图签章 The figure signature

工程编号		专 业	建 筑
设计阶段	施工图	图 号	N02
图纸规格	A2	日 期	
版 本	第一版	备 注	

会签栏 Countersigned bar	
建筑 ARCHIT	结构 STRUCT
暖通 HVAC	电气 ELEC
给排水 PIPE	

北

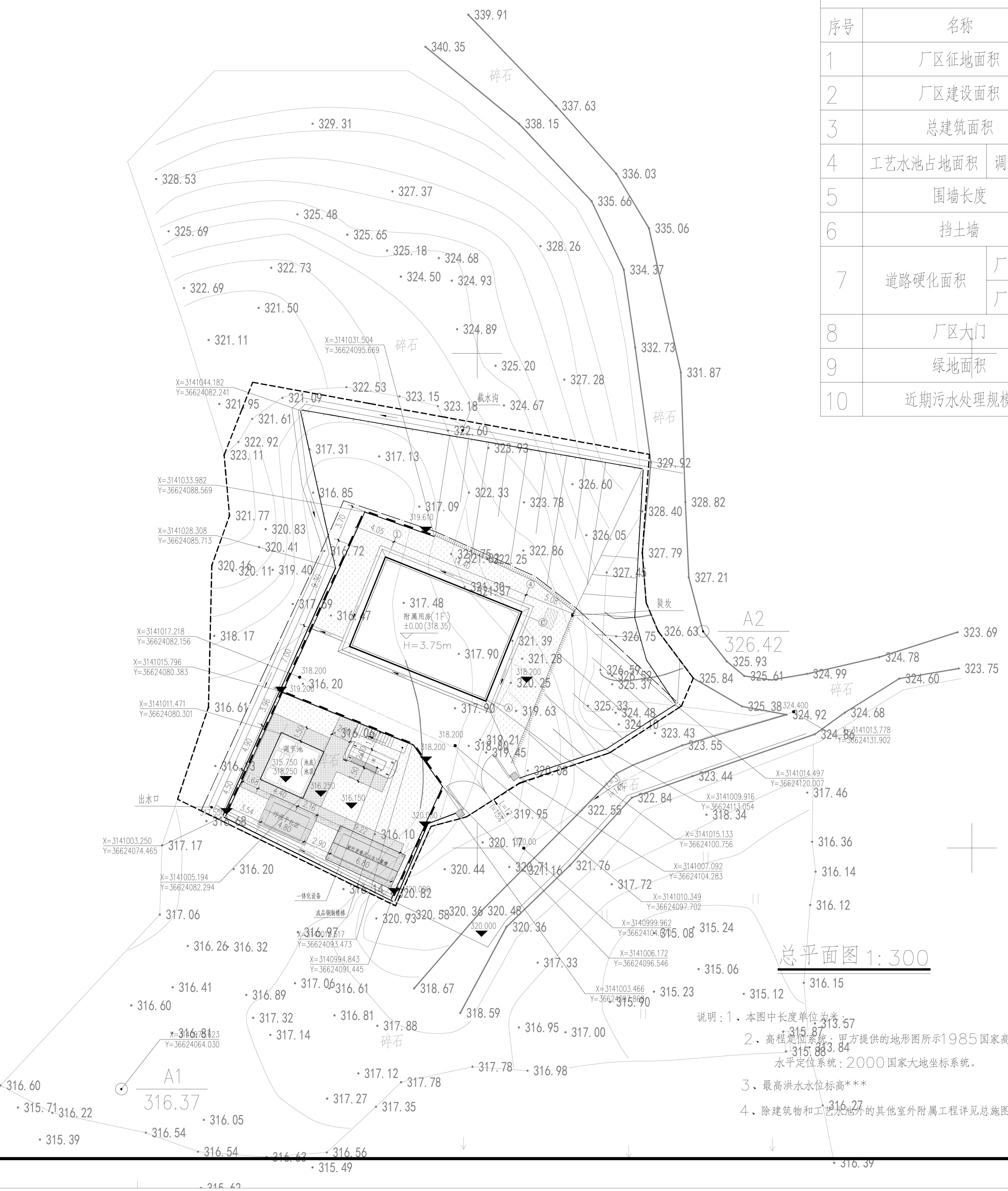

说明：1、本图中长度单位为米；

2、高程定位系统：甲方提供的地形图所示1985国家高程基准系统，基本等高距1米；

水平定位系统：2000国家大地坐标系统。

3、最高洪水水位标高***

4、除建筑物和工艺水池外的其他室外附属工程详见总施图。

基本经济技术指标表

序号	名称		经济指标	单位
1	厂区征地面积		1825	m2
2	厂区建设面积		1038	m2
3	总建筑面积		137	m2
4	工艺水池占地面积	调节池	25	m2
5	围墙长度		152	m
6	挡土墙		/	m3
7	道路硬化面积	厂区内	234	m2
		厂区外	1300	m2
8	厂区大门		1	座
9	绿地面积		270	m2
10	近期污水处理规模		120	m3/d

主要图例

图例	说明
H=4.95m 附属用房(1F) ±0.000=396.15	新建建筑屋顶轮廓线；建筑高度；建筑名称（地上层层数）；新建建筑±0.00相当于绝对标高数值
R6.00 555.00 X=3111339.577 Y=610635.861 i=*% L=**M	道路转弯半径；道路边线；道路中心线；道路中心线控制点标高；道路中心线控制点坐标；"i" 表示1%的纵向坡度 "L" 表示变坡点间距 箭头表示纵坡坡向
502.00	建筑室外场地设计标高
501.80	道路中心线控制点标高
	室外场地排水坡向
	厂区大门
	边坡放坡
	挡土墙（粗虚线系土壤示意，细实线系挡墙外皮示意）
	景观围墙
	地面停车位
	征地红线
	建设用地红线
	硬质铺地
	绿化
	化粪池

中筑工程设计有限公司
Zhong Zhu Engineering Design Co., Ltd.

松桃县木树镇污水处理工程
--污水处理厂

建设单位 Proprietor	松桃苗族自治县清源水务管理有限公司

通用注释 General Notes
1. 本设计图纸未经授权许可，不得使用和重复利用。
The design drawings shall not use and reuse without authorization.
2. 请勿测量图纸，所有数值以标注尺寸为准。
Do not scale drawings, all numerical values of dimensioning shall prevail.
3. 除非另有说明，所有尺寸以毫米为单位。
All dimensions are in millimetres unless otherwise stated.
4. 施工前，所用尺寸均应该核实定位。
All dimensions shall be verified and setting position located prior to construction.
5. 如有任何变更，均应书面通知中筑工程设计有限公司。
Any changes hereafter shall notify Zhong Zhu in written form.

审定		
审核		
项目负责人		
专业负责人		
校对		
设计 制图		

图名
总平面图

执业签章 Practice of signature

出图签章 The figure signature

工程编号		专业	建筑
设计阶段	施工图	图号	N003
图纸规格	A2	日期	
版本	第一版	备注	

会签栏 Countersigned bar | 建筑 ARCHIT | 结构 STRUCT | 暖通 HVAC | 电气 ELEC | 给排水 PIPE

松桃县木树镇污水处理厂
-附属用房

图 纸 目 录

序号	图别	图号	图 纸 名 称	图纸规格	版本号	出图日期
01	建施	JSA01	图纸目录 子项说明	A2	第1版	
02	建施	JSA02	首层平面图、A-C轴立面图、卫生间大样图，屋顶平面图	A2	第1版	
03	建施	JSA03	1-4轴立面图、4-1轴立面图、1-1剖面图、室内电缆沟构造详图、室内集水井构造详图、室内排水沟构造详图、墙身大样一	A2	第1版	
04	建施	JSA04	门窗表及、门窗大样	A2	第1版	
				A2	第1版	
				A2	第1版	

子 项 设 计 说 明

1. 工程概况：

本子项名称	附属用房	工程等级	三级	建筑使用性质	设备用房
建筑面积（m^2）	137	层数（层）	☑地上：1 ☐地下：	建筑高度（m） （其中含：屋面面层的总厚度0.3m）	3.75
停车数量（辆） 无	☐ 地面： ☐ 地下：	建筑防火分类	低层公共建筑	耐火等级	☑地上：二级 ☐地下：
地下部分防水等级	☐二级 ☐一级	屋面防水等级	☐Ⅰ级 ☑Ⅱ级 （详建通子项N001第5.1.1条）	是否结建人防工程	否
主要结构类型	钢筋混凝土框架	基础形式	独立基础	抗震设防烈度	6度
结构安全等级	二级	建筑抗震类别	重点设防	是否设置喷淋及联动系统	否

2. 本子项的±0.000绝对标高详见总图。

3. 其余未尽事宜详“建通”子项N001~N003。

4. 本子项所有图纸中，凡带“ □ ”项的内容选用说明如下：

打“√ ”（即为☑ ）则表示适用于本项目；未打“√ ”（即为☐ ）则表示不适用于本项目。

中筑工程设计有限公司
Zhong Zhu Engineering Design Co., Ltd.

松桃县木树镇污水处理工程
--污水处理厂

建设单位 Proprietor：松桃苗族自治县清源水务管理有限公司

通用注释 General Notes

1. 本设计图纸未经授权许可，不得使用和重复利用。
   The design drawings shall not use and reuse without authorization.
2. 请勿测量图纸，所有数值以标注尺寸为准。
   Do not scale drawings, all numerical values of dimensioning shall prevail.
3. 除非另有说明，所有尺寸以毫米为单位。
   All dimensions are in millimetres unless otherwise stated.
4. 施工前，所用尺寸均应该核实定位。
   All dimensions shall be verified and setting position located prior to construction.
5. 如有任何变更，均应书面通知中筑工程设计有限公司。
   Any changes hereafter shall notify Zhong Zhu in written form.

审 定		
审 核		
项目负责人		
专业负责人		
校 对		
设计 制图		

图名 图纸目录
子项设计说明

执业签章 Practice of signature

出图签章 The figure signature

工程编号		专 业	建 筑
设计阶段	施工图	图 号	JSA01
图纸规格	A2	日 期	
版 本	第一版	备 注	

会签栏 Countersigned bar | 建筑 ARCHIT | 结构 STRUCT | 暖通 HVAC | 电气 ELEC | 给排水 PIPE

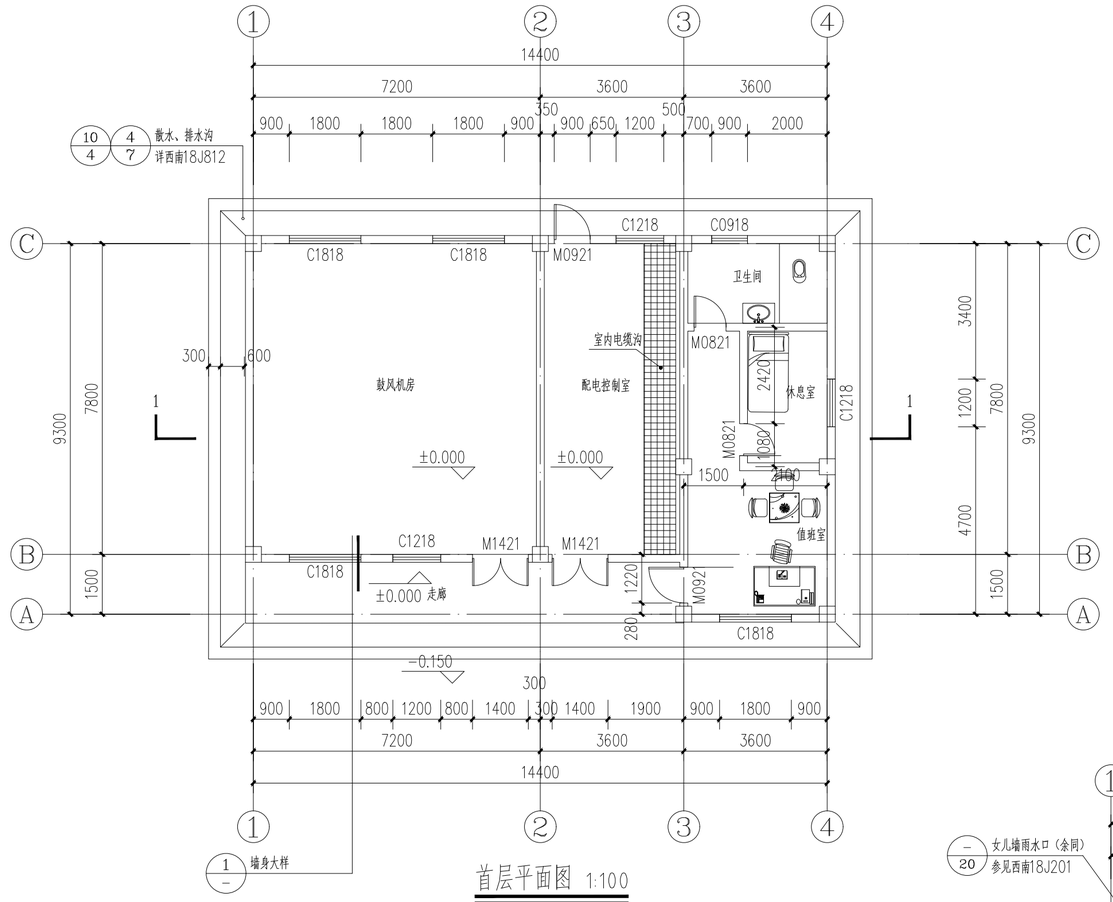

首层平面图 1:100

注：1、本层建筑面积：137m2

2、未注明墙体均为200，凡钢筋混凝土柱结构
边门洞尺寸小于100时，应采用混凝土整体浇筑

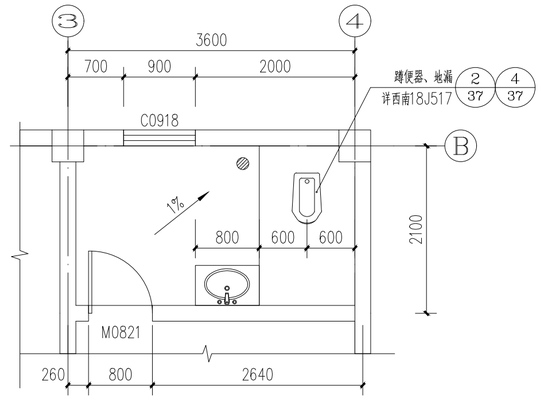

卫生间大样图 1:50

注：1、卫生间地面建筑完成面标高H-0.05（H为楼层地面完成面标高）

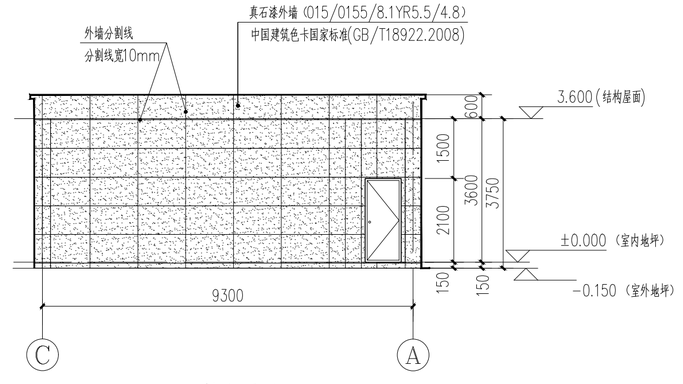

C-A轴立面图 1:100

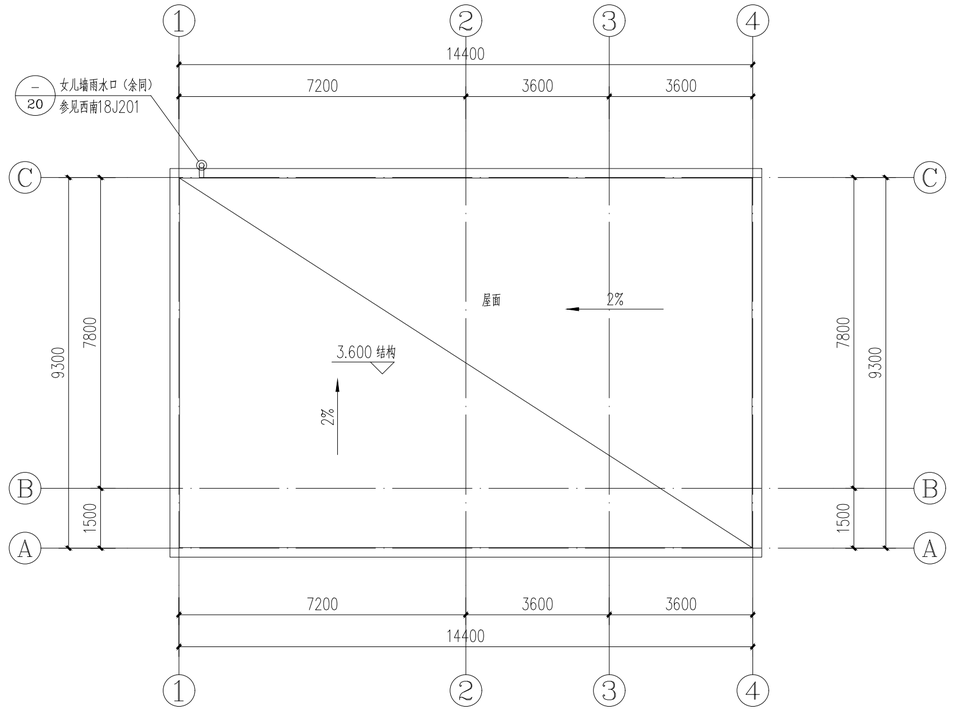

屋顶平面图 1:100

中筑工程设计有限公司
Zhong Zhu Engineering Design Co., Ltd.

松桃县木树镇污水处理工程
--污水处理厂

建设单位 Proprietor：松桃苗族自治县清源水务管理有限公司

通用注释 General Notes

1. 本设计图纸未经授权许可，不得使用和重复利用。
   The design drawings shall not use and reuse without authorization.
2. 请勿测量图纸，所有数值以标注尺寸为准。
   Do not scale drawings, all numerical values of dimensioning shall prevail.
3. 除非另有说明，所有尺寸以毫米为单位。
   All dimensions are in millimetres unless otherwise stated.
4. 施工前，所用尺寸均应该核实定位。
   All dimensions shall be verified and setting position located prior to construction.
5. 如有任何变更，均应书面通知中筑工程设计有限公司。
   Any changes hereafter shall notify Zhong Zhu in written form.

审　　定		
审　　核		
项目负责人		
专业负责人		
校　　对		
设计　制图		

图名　首层平面图　卫生间大样图　A-C轴立面图　屋顶平面图

执业签章 Practice of signature

出图签章 The figure signature

工程编号		专　业	建 筑
设计阶段	施工图	图　号	JSA02
图纸规格	A2	日　期	
版　本	第一版	备　注	

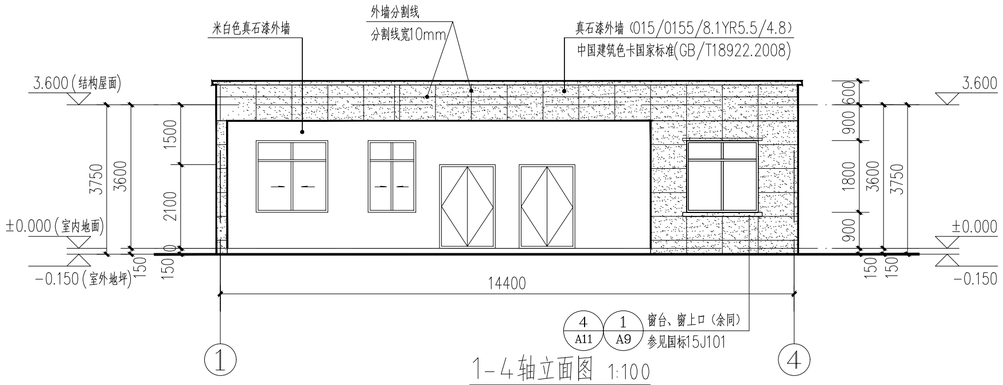

1-4轴立面图 1:100

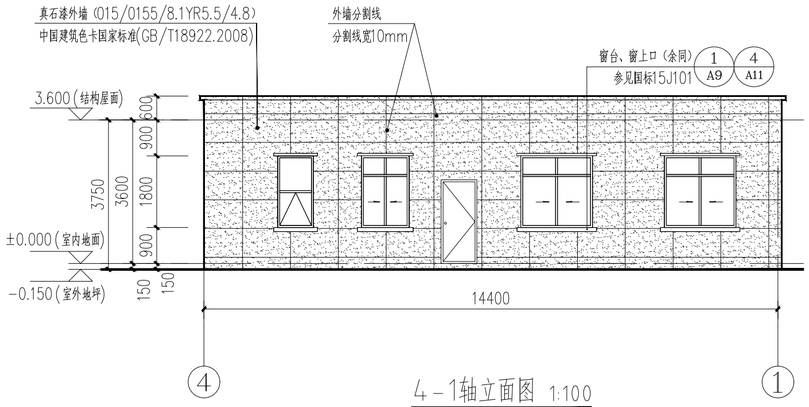

4-1轴立面图 1:100

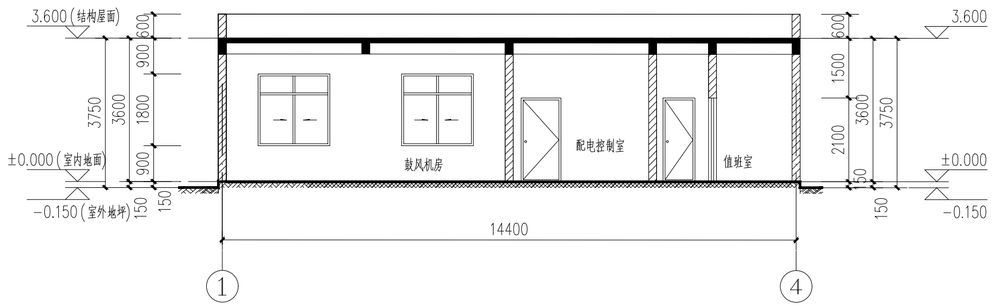

1-1剖面图 1:100

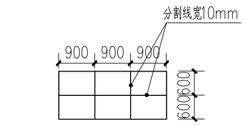

真石漆外墙分割线做法

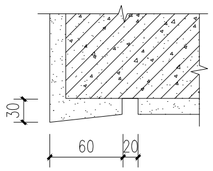

滴水 1:5

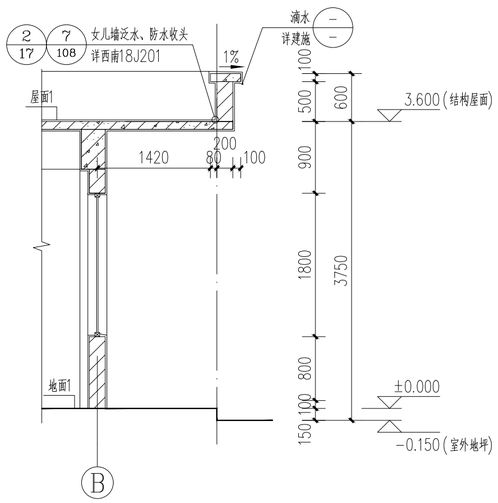

墙身大样一 1:50

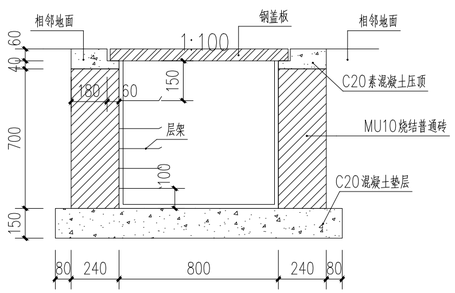

室内电缆沟构造详图 1:20

注：1、沟底及沟壁20厚M10水泥砂浆抹面；
2、电缆沟具体做法参见国标图集08D800-6/123页/单侧支架电缆沟；

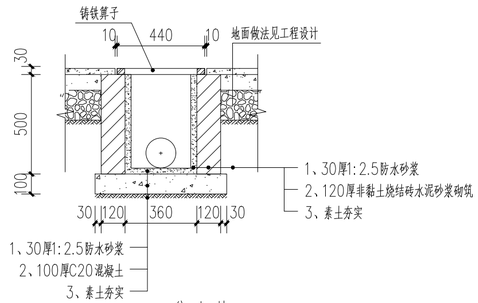

集水井 1:20

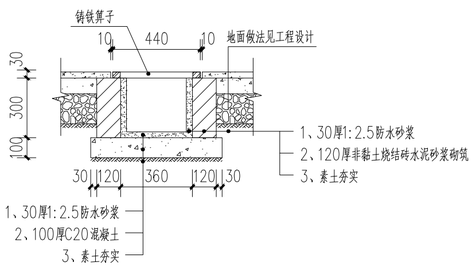

室内排水沟 1:20

给排水 PIPE
暖通 HVAC 电气 ELEC
建筑 ARCHIT 结构 STRUCT
会签栏 Countersigned bar

中筑工程设计有限公司
Zhong Zhu Engineering Design Co.,Ltd.

松桃县木树镇污水处理工程
--污水处理厂

建设单位 Proprietor	松桃苗族自治县清源水务管理有限公司

通用注释 General Notes

1. 本设计图纸未经授权许可，不得使用和重复利用。
   The design drawings shall not use and reuse without authorization.
2. 请勿测量图纸，所有数值以标注尺寸为准。
   Do not scale drawings, all numerical values of dimensioning shall prevail.
3. 除非另有说明，所有尺寸以毫米为单位。
   All dimensions are in millimetres unless otherwise stated.
4. 施工前，所用尺寸均应该核实定位。
   All dimensions shall be verified and setting position located prior to construction.
5. 如有任何变更，均应书面通知中筑工程设计有限公司。
   Any changes hereafter shall notify Zhong Zhu in written form.

审　　定		
审　　核		
项目负责人		
专业负责人		
校　　对		
设计　制图		

图名
1-4轴立面图
4-1轴立面图
1-1剖面图
墙身大样一
室内电缆沟构造详图
室内集水井构造详图
室内排水沟构造详图

执业签章 Practice of signature

出图签章 The figure signature

工程编号		专　业	建 筑
设计阶段	施工图	图　号	JSA03
图纸规格	A2	日　期	
版　本	第一版	备　注	

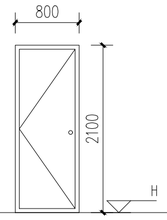

M0821 1:50

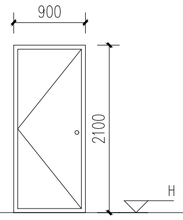

M0921 1:50

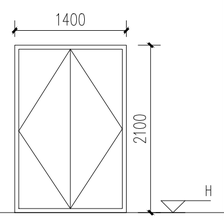

M1421 1:50

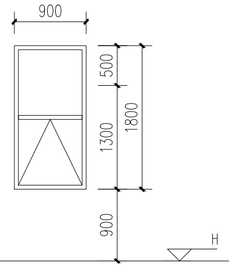

C0918 1:50

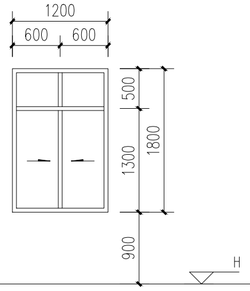

C1218 1:50

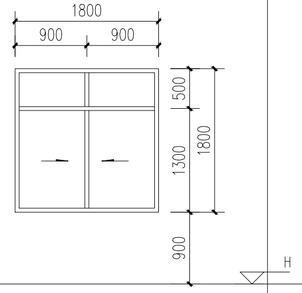

C1818 1:50

门窗表

类型	设计编号	洞口尺寸(mm)	数量	图集名称	页次	选用型号	备注
普通门	M0821	800X2100	2	专业厂家定制			成品套装木门（平开）
	M0921	900X2100	2	专业厂家定制			成品套装木门（平开）
	M1421	1400X2100	2	专业厂家定制			成品套装木门（平开）
普通窗	C0918	900X1800	1	专业厂家定制			铝合金6+12A+6单框中空白玻璃
	C1218	1200X1800	3	专业厂家定制			铝合金6+12A+6单框中空白玻璃
	C1818	1800X1800	4	专业厂家定制			铝合金6+12A+6单框中空白玻璃

说明：一、(1)本工程订货前须核对门窗数量及洞口尺寸，以实际情况为准。

(2)门窗选用铝合金，窗玻璃为6＋12A＋6中空白玻璃

(3)卫生间门、窗玻璃均采用磨砂玻璃。

(4)门窗立面详建施。

(5)本设计只给出门窗立面图，具体构造详图、规格、强度、密实性能等均参照相关标准图集由生产厂家负责。

(6)本表门窗数量应与实际情况核对无误后方可进行门窗制作。

二、(1) 所有门窗均选用深灰色型材，门窗玻璃 $>1.5M^2$ 者厚度按 ＜建筑玻璃应用技术规程＞ 选用。

(2) 所有门窗的设计，制作，安装均应由有资质的专业公司承担，其强度，抗风性，水密性，平整度等技术要求均应达到国家有关规定。

(3) 门窗立面仅表示分樘，门及开启窗的位置及形式以及相关尺寸应现场放样无误后再制作，经与甲方，设计院协商后局部调整。

(4) 门窗预埋在墙或柱内，木构件、铁构件应做防腐、防锈处理。

会签栏 Countersigned bar	建筑 ARCHIT	结构 STRCT	暖通 HVAC	电气 ELEC	给排水 PIPE

中筑工程设计有限公司
Zhong Zhu Engineering Design Co.,Ltd.

松桃县木树镇污水处理工程
--污水处理厂

建设单位 Proprietor	松桃苗族自治县清源水务管理有限公司

通用注释 General Notes

1. 本设计图纸未经授权许可，不得使用和重复利用。
   The design drawings shall not use and reuse without authorization.
2. 请勿测量图纸，所有数值以标注尺寸为准。
   Do not scale drawings, all numerical values of dimensioning shall prevail.
3. 除非另有说明，所有尺寸以毫米为单位。
   All dimensions are in millimetres unless otherwise stated.
4. 施工前，所用尺寸均应该核实定位。
   All dimensions shall be verified and setting position located prior to construction.
5. 如有任何变更，均应书面通知中筑工程设计有限公司。
   Any changes hereafter shall notify Zhong Zhu in written form.

审　　定		
审　　核		
项目负责人		
专业负责人		
校　　对		
设计　制图		

图名　门窗大样
　　门窗表

执业签章 Practice of signature

出图签章 The figure signature

工程编号		专　业	建 筑
设计阶段	施工图	图　号	JSA04
图纸规格	A2	日　期	
版　本	第一版	备　注	

会签栏 Countersigned bar | 建筑 ARCHIT | 结构 STRUCT | 暖通 HVAC | 电气 ELEC | 给排水 PIPE

松桃县木树镇污水处理厂
-构筑物（调节池）

图 纸 目 录

图别	图号	图 纸 名 称	图纸规格	版本号	出图日期
建施	JSB01	图纸目录 子项说明	A2	第1版	
建施	JSB02	池底平面图、池顶平面图、1-1剖面图、2-2剖面图、1-3轴立面图	A2	第1版	

子 项 设 计 说 明

1. 工程概况:

子项名称	调节池		
使用性质	工艺水池		
工程等级	三级		
基底面积(m^2)	25		
池子深度(m) (池子底板至顶板的高度)	2.5		
主要结构类型	剪力墙		
抗震设防烈度	6度		
结构安全等级	二级		
基础形式	筏板基础		

2. 本子项的±0.000绝对标高详见总图。

3. 其余未尽事宜详“建通”子项N001~N003。

4. 本子项所有图纸中，凡带“ □ ”项的内容选用说明如下:

打“√”（即为☑）则表示适用于本项目；未打“√”（即为□）则表示不适用于本项目。

中筑工程设计有限公司
Zhong Zhu Engineering Design Co.,Ltd.

松桃县木树镇污水处理工程
--污水处理厂

建设单位 Proprietor	松桃苗族自治县清源水务管理有限公司

通用注释 General Notes

1. 本设计图纸未经授权许可，不得使用和重复利用。
   The design drawings shall not use and reuse without authorization.
2. 请勿测量图纸，所有数值以标注尺寸为准。
   Do not scale drawings, all numerical values of dimensioning shall prevail.
3. 除非另有说明，所有尺寸以毫米为单位。
   All dimensions are in millimetres unless otherwise stated.
4. 施工前，所用尺寸均应该核实定位。
   All dimensions shall be verified and setting position located prior to construction.
5. 如有任何变更，均应书面通知中筑工程设计有限公司。
   Any changes hereafter shall notify Zhong Zhu in written form.

审　　定		
审　　核		
项目负责人		
专业负责人		
校　　对		
设计　制图		

图名　图纸目录 子项说明

执业签章 Practice of signature

出图签章 The figure signature

工程编号		专　业	建 筑
设计阶段	施工图	图　号	JSB01
图纸规格	A2	日　期	
版　本	第一版	备　注	

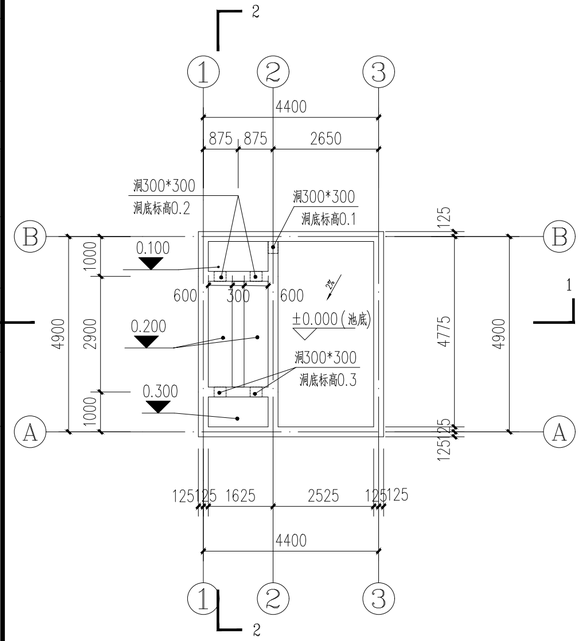

池底平面图 1:100

注：1、建施和结施图中均未标注≤Φ300或≤300X300的预留孔洞，墙体预留洞详相关设备专业图；

2、占地面积：25m2;

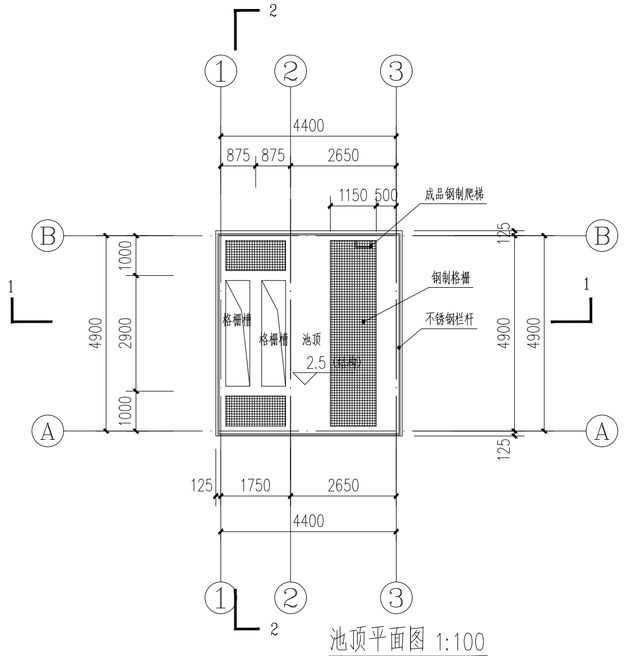

池顶平面图 1:100

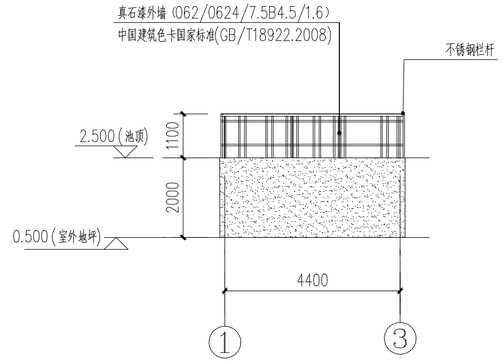

1-3立面图 1:100

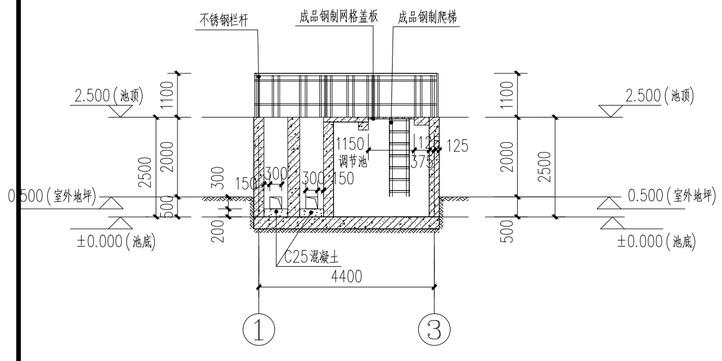

1-1剖面图 1:100

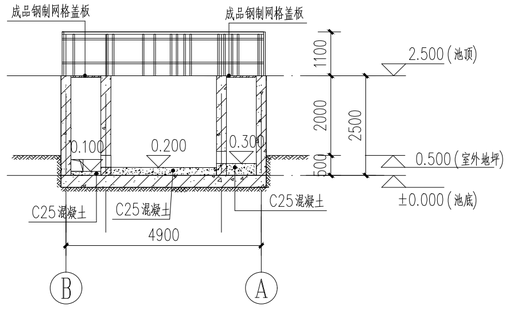

2-2剖面图 1:100

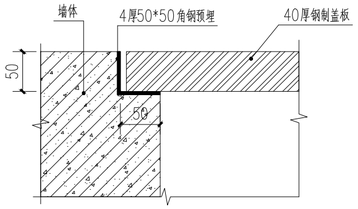

角钢做法 1:5

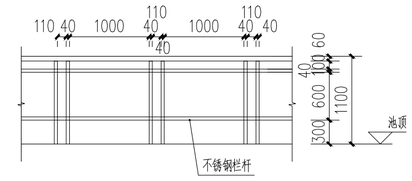

池顶护栏立面 1:50

会签栏 Countersigned bar

建筑 ARCHIT 结构 STRUCT

暖通 HVAC 电气 ELEC

给排水 PIPE

中筑工程设计有限公司
Zhong Zhu Engineering Design Co.,Ltd.

松桃县木树镇污水处理工程
--污水处理厂

建设单位 Proprietor	松桃苗族自治县清源水务管理有限公司

通用注释 General Notes

1. 本设计图纸未经授权许可，不得使用和重复利用。
   The design drawings shall not use and reuse without authorization.
2. 请勿测量图纸，所有数值以标注尺寸为准。
   Do not scale drawings, all numerical values of dimensioning shall prevail.
3. 除非另有说明，所有尺寸以毫米为单位。
   All dimensions are in millimetres unless otherwise stated.
4. 施工前，所用尺寸均应该核实定位。
   All dimensions shall be verified and setting position located prior to construction.
5. 如有任何变更，均应书面通知中筑工程设计有限公司。
   Any changes hereafter shall notify Zhong Zhu in written form.

审　　定		
审　　核		
项目负责人		
专业负责人		
校　　对		
设计　制图		

图名 池底平面图　池顶平面图　1-3立面图　1-1剖面图　2-2剖面图

执业签章 Practice of signature

出图签章 The figure signature

工程编号		专　业	建 筑
设计阶段	施工图	图　号	JSB02
图纸规格	A2	日　期	
版　本	第一版	备　注	